ประกาศกรมส่งเสริมวัฒนธรรม
เรื่อง ประกวดราคาจ้างก่อสร้างจ้างเหมาปรับปรุงซ่อมแซมเต็นท์ผ้าใบหลังอาคารหออัครศิลปิน
ด้วยวิธีประกวดราคาอิเล็กทรอนิกส์ (e-bidding)

กรมส่งเสริมวัฒนธรรม มีความประสงค์ ประกวดราคาจ้างก่อสร้างจ้างเหมาปรับปรุงซ่อมแซมเต็นท์ผ้าใบหลังอาคารหออัครศิลปิน ด้วยวิธีประกวดราคาอิเล็กทรอนิกส์ (e-bidding) ราคากลางของงานก่อสร้างในการประกวดราคาครั้งนี้เป็นเงินทั้งสิ้น ๒,๑๒๑,๔๘๒.๕๐ บาท (สองล้านหนึ่งแสนสองหมื่นหนึ่งพันสี่ร้อยแปดสิบสองบาทห้าสิบสตางค์)

ผู้ยื่นข้อเสนอจะต้องมีคุณสมบัติ ดังต่อไปนี้

๑. มีความสามารถตามกฎหมาย

๒. ไม่เป็นบุคคลล้มละลาย

๓. ไม่อยู่ระหว่างเลิกกิจการ

๔. ไม่เป็นบุคคลซึ่งอยู่ระหว่างถูกระงับการยื่นข้อเสนอหรือทำสัญญากับกรมไว้ชั่วคราวเนื่องจากเป็นผู้ที่ไม่ผ่านเกณฑ์การประเมินผลการปฏิบัติงานของผู้ประกอบการตามระเบียบที่รัฐมนตรีว่าการกระทรวงการคลังกำหนดตามที่ประกาศเผยแพร่ในระบบเครือข่ายสารสนเทศของกรมบัญชีกลาง

๕. ไม่เป็นบุคคลซึ่งถูกระบุชื่อไว้ในบัญชีรายชื่อผู้ทิ้งงานและได้แจ้งเวียนชื่อให้เป็นผู้ทิ้งงานของกรมในระบบเครือข่ายสารสนเทศของกรมบัญชีกลาง ซึ่งรวมถึงนิติบุคคลที่ผู้ทิ้งงานเป็นหุ้นส่วนผู้จัดการ กรรมการผู้จัดการ ผู้บริหาร ผู้มีอำนาจในการดำเนินงานในกิจการของนิติบุคคลนั้นด้วย

๖. มีคุณสมบัติและไม่มีลักษณะต้องห้ามตามที่คณะกรรมการนโยบายการจัดซื้อจัดจ้างและการบริหารพัสดุภาครัฐกำหนดในราชกิจจานุเบกษา

๗. เป็นนิติบุคคลผู้มีอาชีพรับจ้างงานที่ประกวดราคาอิเล็กทรอนิกส์ดังกล่าว

๘. ไม่เป็นผู้มีผลประโยชน์ร่วมกันกับผู้ยื่นข้อเสนอราคารายอื่นที่เข้ายื่นข้อเสนอให้แก่กรมส่งเสริมวัฒนธรรม ณ วันประกาศประกวดราคาอิเล็กทรอนิกส์ หรือไม่เป็นผู้กระทำการอันเป็นการขัดขวางการแข่งขันราคาอย่างเป็นธรรม ในการประกวดราคาอิเล็กทรอนิกส์ครั้งนี้

๙. ไม่เป็นผู้ได้รับเอกสิทธิ์หรือความคุ้มกัน ซึ่งอาจปฏิเสธไม่ยอมขึ้นศาลไทย เว้นแต่รัฐบาลของผู้ยื่นข้อเสนอได้มีคำสั่งให้สละเอกสิทธิ์ความคุ้มกันเช่นว่านั้น

๑๐. ไม่เป็นผู้ที่ไม่ผ่านเกณฑ์การประเมินผลการปฏิบัติงานตามระเบียบที่รัฐมนตรีว่าการกระทรวงการคลังกำหนด

๑๑. ผู้ยื่นข้อเสนอต้องมีผลงานก่อสร้างประเภทเดียวกันกับงานที่ประกวดราคาจ้างในวงเงินไม่น้อยกว่า ๒๐๐,๐๐๐.๐๐ บาท และเป็นผลงานที่เป็นคู่สัญญาโดยตรงกับหน่วยงานของรัฐ หรือหน่วยงานเอกชนที่กรมเชื่อถือ

ผู้ยื่นข้อเสนอที่เสนอราคาในรูปแบบของ “กิจการร่วมค้า” ต้องมีคุณสมบัติดังนี้

(๑) กรณีที่กิจการร่วมค้าได้จดทะเบียนเป็นนิติบุคคลใหม่ กิจการร่วมค้าจะต้องมีคุณสมบัติครบถ้วนตามเงื่อนไขที่กำหนดไว้ในเอกสารประกวดราคา และการเสนอราคาให้เสนอราคาในนาม “กิจการร่วมค้า” ส่วนคุณสมบัติด้านผลงานก่อสร้าง กิจการร่วมค้าดังกล่าวสามารถนำผลงานก่อสร้างของผู้เข้าร่วมค้ามาใช้แสดงเป็นผลงานก่อสร้างของกิจการร่วมค้าที่เข้าประกวดราคาได้

(๒) กรกรณีที่...

(๒) กรณีที่กิจการร่วมค้าไม่ได้จดทะเบียนเป็นนิติบุคคลใหม่ นิติบุคคลแต่ละนิติบุคคลที่เข้าร่วมค้าทุกรายจะต้องมีคุณสมบัติครบถ้วนตามเงื่อนไขที่กำหนดไว้ในเอกสารประกวดราคา เว้นแต่ในกรณีที่กิจการร่วมค้าได้มีข้อตกลงระหว่างผู้เข้าร่วมค้าเป็นลายลักษณ์อักษรกำหนดให้ผู้เข้าร่วมค้ารายใดรายหนึ่งเป็นผู้รับผิดชอบหลักในการเข้าเสนอราคากับหน่วยงานของรัฐ และแสดงหลักฐานดังกล่าวมาพร้อมการยื่นข้อเสนอประกวดราคาทางระบบจัดซื้อจัดจ้างภาครัฐด้วยอิเล็กทรอนิกส์ กิจการร่วมค้านั้นสามารถใช้ผลงานก่อสร้างของผู้ร่วมค้าหลักรายเดียวเป็นผลงานก่อสร้างของกิจการร่วมค้าที่ยื่นเสนอราคาได้

ทั้งนี้ "กิจการร่วมค้าที่จดทะเบียนเป็นนิติบุคคลใหม่" หมายความว่า กิจการร่วมค้าที่จดทะเบียนเป็นนิติบุคคลต่อกรมพัฒนาธุรกิจการค้า กระทรวงพาณิชย์

๑๒. ผู้ยื่นข้อเสนอต้องลงทะเบียนในระบบจัดซื้อจัดจ้างภาครัฐด้วยอิเล็กทรอนิกส์ (Electronic Government Procurement: e - GP) ของกรมบัญชีกลาง

๑๓. ผู้ยื่นข้อเสนอซึ่งได้รับคัดเลือกเป็นคู่สัญญาต้องลงทะเบียนในระบบจัดซื้อจัดจ้างภาครัฐด้วยอิเล็กทรอนิกส์ (Electronic Government Procurement: e - GP) ของกรมบัญชีกลางตามที่คณะกรรมการ ป.ป.ช. กำหนด

๑๔. ผู้ยื่นข้อเสนอต้องไม่อยู่ในฐานะเป็นผู้ไม่แสดงบัญชีรายรับรายจ่ายหรือแสดงบัญชีรายรับรายจ่ายไม่ถูกต้องครบถ้วนในสาระสำคัญตามที่คณะกรรมการ ป.ป.ช. กำหนด

๑๕. ผู้ยื่นข้อเสนอซึ่งได้รับคัดเลือกเป็นคู่สัญญาต้องรับและจ่ายเงินผ่านบัญชีธนาคาร เว้นแต่ การจ่ายเงินแต่ละครั้งซึ่งมีมูลค่าไม่เกิน สามหมื่นบาทคู่สัญญาอาจจ่ายเป็นเงินสดก็ได้ตามที่คณะกรรมการ ป.ป.ช. กำหนด

ผู้ยื่นข้อเสนอต้องยื่นข้อเสนอและเสนอราคาทางระบบจัดซื้อจัดจ้างภาครัฐด้วยอิเล็กทรอนิกส์ ในวันที่ ๒๐ พฤศจิกายน ๒๕๖๐ ระหว่างเวลา ๐๘.๓๐ น. ถึง ๑๖.๓๐ น.

ผู้สนใจสามารถขอรับเอกสารประกวดราคาอิเล็กทรอนิกส์ โดยดาวน์โหลดเอกสารผ่านทางระบบจัดซื้อจัดจ้างภาครัฐด้วยอิเล็กทรอนิกส์ได้ตั้งแต่วันที่ประกาศจนถึงก่อนวันเสนอราคา

ผู้สนใจสามารถดูรายละเอียดได้ที่เว็บไซต์ www.culture.go.th หรือ www.gprocurement.go.th หรือสอบถามทางโทรศัพท์หมายเลข ๐-๒๒๔๗-๐๐๑๓ ต่อ ๑๑๒๐ ในวันและเวลาราชการ

ประกาศ ณ วันที่ ๑๐ พฤศจิกายน พ.ศ. ๒๕๖๐

(นางพิมพ์รวี วัฒนวรางกูร)
อธิบดีกรมส่งเสริมวัฒนธรรม

หมายเหตุ ผู้ประกอบการสามารถจัดเตรียมเอกสารประกอบการเสนอราคา (เอกสารส่วนที่ ๑ และเอกสารส่วนที่ ๒) ในระบบ e-GP ได้ตั้งแต่วันที่ขอรับเอกสารจนถึงวันเสนอราคา

เอกสารประกวดราคาจ้างด้วยการประกวดราคาอิเล็กทรอนิกส์ (e-bidding)
เลขที่ ๑๑/๒๕๖๑
การจ้างก่อสร้างปรับปรุงซ่อมแซมเต็นท์ผ้าใบหลังอาคารหออัครศิลปิน
ตามประกาศ กรมส่งเสริมวัฒนธรรม
ลงวันที่ ๑๐ พฤศจิกายน ๒๕๖๐

กรมส่งเสริมวัฒนธรรม ซึ่งต่อไปนี้เรียกว่า "กรม" มีความประสงค์จะ ประกวดราคาจ้างก่อสร้างปรับปรุงซ่อมแซมเต็นท์ผ้าใบหลังอาคารหออัครศิลปิน ด้วยวิธีประกวดราคาอิเล็กทรอนิกส์ (e-bidding) ณ หออัครศิลปิน กรมส่งเสริมวัฒนธรรม โดยการประกวดราคาอิเล็กทรอนิกส์โดยมีข้อแนะนำและข้อกำหนดดังต่อไปนี้

๑. เอกสารแนบท้ายเอกสารประกวดราคาอิเล็กทรอนิกส์

๑.๑ แบบรูปรายการละเอียด

๑.๒ แบบใบเสนอราคาที่กำหนดไว้ในระบบจัดซื้อจัดจ้างภาครัฐด้วยอิเล็กทรอนิกส์

๑.๓ แบบสัญญาจ้างก่อสร้าง

๑.๔ แบบหนังสือค้ำประกัน

(๑) หลักประกันสัญญา

๑.๕ สูตรการปรับราคา

๑.๖ บทนิยาม

(๑) ผู้มีผลประโยชน์ร่วมกัน

(๒) การขัดขวางการแข่งขันราคาอย่างเป็นธรรม

๑.๗ แบบบัญชีเอกสารที่กำหนดไว้ในระบบจัดซื้อจัดจ้างภาครัฐด้วยอิเล็กทรอนิกส์

(๑) บัญชีเอกสารส่วนที่ ๑

(๒) บัญชีเอกสารส่วนที่ ๒

๑.๘ รายละเอียดการคำนวณราคากลางงานก่อสร้างตาม BOQ (Bill of Quantities)

๒. คุณสมบัติของผู้ยื่นข้อเสนอ

๒.๑ มีความสามารถตามกฎหมาย

๒.๒ ไม่เป็นบุคคลล้มละลาย

๒.๓ ไม่อยู่ระหว่างเลิกกิจการ

๒.๔ ไม่เป็นบุคคลซึ่งอยู่ระหว่างถูกระงับการยื่นข้อเสนอหรือทำสัญญากับกรมไว้ชั่วคราว เนื่องจากเป็นผู้ที่ไม่ผ่านเกณฑ์การประเมินผลการปฏิบัติงานของผู้ประกอบการตามระเบียบที่รัฐมนตรีว่าการกระทรวงการคลังกำหนดตามที่ประกาศเผยแพร่ในระบบเครือข่ายสารสนเทศของกรมบัญชีกลาง

๒.๕ ไม่เป็นบุคคลซึ่งถูกระบุชื่อไว้ในบัญชีรายชื่อผู้ทิ้งงานและได้แจ้งเวียนชื่อให้เป็นผู้ทิ้งงานของกรมในระบบเครือข่ายสารสนเทศของกรมบัญชีกลาง ซึ่งรวมถึงนิติบุคคลที่ผู้ทิ้งงานเป็นหุ้นส่วนผู้จัดการ กรรมการผู้จัดการ ผู้บริหาร ผู้มีอำนาจในการดำเนินงานในกิจการของนิติบุคคลนั้นด้วย

๒.๖ มีคุณสมบัติและไม่มีลักษณะต้องห้ามตามที่คณะกรรมการนโยบายการจัดซื้อจัดจ้างและการบริหารพัสดุภาครัฐกำหนดในราชกิจจานุเบกษา

๒.๗ เป็นนิติ...

๒.๗ เป็นนิติบุคคลผู้มีอาชีพรับจ้างงานที่ประกวดราคาอิเล็กทรอนิกส์ดังกล่าว

๒.๘ ไม่เป็นผู้มีผลประโยชน์ร่วมกันกับผู้ยื่นข้อเสนอรายอื่นที่เข้ายื่นข้อเสนอให้แก่ กรม ณ วันประกาศประกวดราคาอิเล็กทรอนิกส์ หรือไม่เป็นผู้กระทำการอันเป็นการขัดขวางการแข่งขันราคาอย่างเป็นธรรมในการประกวดราคาอิเล็กทรอนิกส์ครั้งนี้

๒.๙ ไม่เป็นผู้ได้รับเอกสิทธิ์หรือความคุ้มกัน ซึ่งอาจปฏิเสธไม่ยอมขึ้นศาลไทย เว้นแต่รัฐบาลของผู้ยื่นข้อเสนอได้มีคำสั่งให้สละเอกสิทธิ์ความคุ้มกันเช่นว่านั้น

๒.๑๐ ไม่เป็นผู้ที่ไม่ผ่านเกณฑ์การประเมินผลการปฏิบัติงานตามระเบียบที่รัฐมนตรีว่าการกระทรวงการคลัง กำหนด

๒.๑๑ ผู้ยื่นข้อเสนอต้องมีผลงานก่อสร้างประเภทเดียวกันกับงานที่ประกวดราคาจ้างในวงเงินไม่น้อยกว่า ๒๐๐,๐๐๐.๐๐ บาท และเป็นผลงานที่เป็นคู่สัญญาโดยตรงกับหน่วยงานของรัฐ หรือหน่วยงานเอกชนที่กรมเชื่อถือ

ผู้ยื่นข้อเสนอที่เสนอราคาในรูปแบบของ “กิจการร่วมค้า” ต้องมีคุณสมบัติดังนี้

(๑) กรณีที่กิจการร่วมค้าได้จดทะเบียนเป็นนิติบุคคลใหม่ กิจการร่วมค้าจะต้องมีคุณสมบัติครบถ้วนตามเงื่อนไขที่กำหนดไว้ในเอกสารประกวดราคา และการเสนอราคาให้เสนอราคาในนาม “กิจการร่วมค้า” ส่วนคุณสมบัติด้านผลงานก่อสร้าง กิจการร่วมค้าดังกล่าวสามารถนำผลงานก่อสร้างของผู้เข้าร่วมค้ามาใช้แสดงเป็นผลงานก่อสร้างของกิจการร่วมค้าที่เข้าประกวดราคาได้

(๒) กรณีที่กิจการร่วมค้าไม่ได้จดทะเบียนเป็นนิติบุคคลใหม่ นิติบุคคลแต่ละนิติบุคคลที่เข้าร่วมค้าทุกรายจะต้องมีคุณสมบัติครบถ้วนตามเงื่อนไขที่กำหนดไว้ในเอกสารประกวดราคา เว้นแต่ในกรณีที่กิจการร่วมค้าได้มีข้อตกลงระหว่างผู้เข้าร่วมค้าเป็นลายลักษณ์อักษรกำหนดให้ผู้เข้าร่วมค้ารายใดรายหนึ่งเป็นผู้รับผิดชอบหลักในการเข้าเสนอราคากับหน่วยงานของรัฐ และแสดงหลักฐานดังกล่าวมาพร้อมการยื่นข้อเสนอประกวดราคาทางระบบจัดซื้อจัดจ้างภาครัฐด้วยอิเล็กทรอนิกส์ กิจการร่วมค้านั้นสามารถใช้ผลงานก่อสร้างของผู้ร่วมค้าหลักรายเดียวเป็นผลงานก่อสร้างของกิจการร่วมค้าที่ยื่นเสนอราคาได้

ทั้งนี้ “กิจการร่วมค้าที่จดทะเบียนเป็นนิติบุคคลใหม่” หมายความว่า กิจการร่วมค้าที่จดทะเบียนเป็นนิติบุคคลต่อกรมพัฒนาธุรกิจการค้า กระทรวงพาณิชย์

๒.๑๒ ผู้ยื่นข้อเสนอต้องลงทะเบียนในระบบจัดซื้อจัดจ้างภาครัฐด้วยอิเล็กทรอนิกส์ (Electronic Government Procurement: e – GP) ของกรมบัญชีกลาง

๒.๑๓ ผู้ยื่นข้อเสนอซึ่งได้รับการคัดเลือกเป็นคู่สัญญาต้องลงทะเบียนในระบบจัดซื้อจัดจ้างภาครัฐด้วยอิเล็กทรอนิกส์ (Electronic Government Procurement: e – GP) ของกรมบัญชีกลาง ตามที่คณะกรรมการ ป.ป.ช. กำหนด

๒.๑๔ ผู้ยื่นข้อเสนอต้องไม่อยู่ในฐานะเป็นผู้ไม่แสดงบัญชีรายรับรายจ่ายหรือแสดงบัญชีรายรับรายจ่ายไม่ถูกต้องครบถ้วนในสาระสำคัญตามที่คณะกรรมการ ป.ป.ช. กำหนด

๒.๑๕ ผู้ยื่นข้อเสนอซึ่งได้รับคัดเลือกเป็นคู่สัญญาต้องรับและจ่ายเงินผ่านบัญชีธนาคาร เว้นแต่การจ่ายเงินแต่ละครั้งซึ่งมีมูลค่าไม่เกินสามหมื่นบาทคู่สัญญาอาจจ่ายเป็นเงินสดก็ได้ตามที่คณะกรรมการ ป.ป.ช. กำหนด

๓. หลักฐานการยื่นข้อเสนอ

ผู้ยื่นข้อเสนอจะต้องเสนอเอกสารหลักฐาน ยื่นมาพร้อมกับการเสนอราคาทางระบบจัดซื้อจัดจ้างภาครัฐด้วยอิเล็กทรอนิกส์ โดยแยกเป็น ๒ ส่วน คือ

๓.๑ ส่วนที่ ๑ อย่างน้อยต้องมีเอกสารดังต่อไปนี้

(๑) ในกรณีผู้ยื่นข้อเสนอเป็นนิติบุคคล

(ก) ห้างหุ้นส่วนสามัญหรือห้างหุ้นส่วนจำกัด ให้ยื่นสำเนาหนังสือรับรองการจดทะเบียนนิติบุคคล บัญชีรายชื่อหุ้นส่วนผู้จัดการ ผู้มีอำนาจควบคุม (ถ้ามี) พร้อมรับรองสำเนาถูกต้อง

(ข) บริษัทจำกัดหรือบริษัทมหาชนจำกัด ให้ยื่นสำเนาหนังสือรับรองการจดทะเบียนนิติบุคคล หนังสือบริคณห์สนธิ บัญชีรายชื่อกรรมการผู้จัดการ ผู้มีอำนาจควบคุม (ถ้ามี) และบัญชีผู้ถือหุ้นรายใหญ่ (ถ้ามี) พร้อมรับรองสำเนาถูกต้อง

(๒) ในกรณีผู้ยื่นข้อเสนอเป็นบุคคลธรรมดาหรือคณะบุคคลที่มิใช่นิติบุคคลให้ยื่นสำเนาบัตรประจำตัวประชาชนของผู้นั้น สำเนาข้อตกลงที่แสดงถึงการเข้าเป็นหุ้นส่วน (ถ้ามี) สำเนาบัตรประจำตัวประชาชนของผู้เป็นหุ้นส่วน หรือสำเนาหนังสือเดินทางของผู้เป็นหุ้นส่วนที่มิได้ถือสัญชาติไทย พร้อมทั้งรับรองสำเนาถูกต้อง

(๓) ในกรณีผู้ยื่นข้อเสนอเป็นผู้ยื่นข้อเสนอร่วมกันในฐานะเป็นผู้ร่วมค้า ให้ยื่นสำเนาสัญญาของการเข้าร่วมค้า และเอกสาร ตามที่ระบุไว้ใน (๑) หรือ (๒) ของผู้ร่วมค้า แล้วแต่กรณี

(๔) เอกสารเพิ่มเติมอื่นๆ

(๔.๑) สำเนาใบสำคัญแสดงการจดทะเบียนหุ้นส่วนบริษัทหรือสำเนาใบทะเบียนการค้าหรือสำเนาใบทะเบียนพาณิชย์

(๔.๒) สำเนาบัญชีรายชื่อผู้ถือหุ้น (แบบ บอจ.๕) (ถ้ามี)

(๔.๓) สำเนาใบทะเบียนภาษีมูลค่าเพิ่ม

(๕) บัญชีเอกสารส่วนที่ ๑ ทั้งหมดที่ได้ยื่นพร้อมกับการเสนอราคาทางระบบจัดซื้อจัดจ้างภาครัฐด้วยอิเล็กทรอนิกส์ ตามแบบในข้อ ๑.๗ (๑) โดยไม่ต้องแนบในรูปแบบ PDF File (Portable Document Format)

ทั้งนี้ เมื่อผู้ยื่นข้อเสนอดำเนินการแนบไฟล์เอกสารตามบัญชีเอกสารส่วนที่ ๑ ครบถ้วนถูกต้องแล้ว ระบบจัดซื้อจัดจ้างภาครัฐด้วยอิเล็กทรอนิกส์จะสร้างแบบบัญชีเอกสารส่วนที่ ๑ ตามแบบในข้อ ๑.๗ (๑) ให้โดยผู้ยื่นข้อเสนอไม่ต้องแนบแบบบัญชีเอกสารส่วนที่ ๑ ดังกล่าวในรูปแบบ PDF File (Portable Document Format)

๓.๒ ส่วนที่ ๒ อย่างน้อยต้องมีเอกสารดังต่อไปนี้

(๑) ในกรณีที่ผู้ยื่นข้อเสนอมอบอำนาจให้บุคคลอื่นกระทำการแทนให้แนบหนังสือมอบอำนาจซึ่งติดอากรแสตมป์ตามกฎหมาย โดยมีหลักฐานแสดงตัวตนของผู้มอบอำนาจและผู้รับมอบอำนาจ ทั้งนี้หากผู้รับมอบอำนาจเป็นบุคคลธรรมดาต้องเป็นผู้ที่บรรลุนิติภาวะตามกฎหมายแล้วเท่านั้น

(๒) สำเนาหนังสือรับรองผลงานก่อสร้างพร้อมทั้งรับรองสำเนาถูกต้อง (ให้ใช้ในกรณีที่มีการกำหนดผลงานตามข้อ ๒.๑๑ เท่านั้น)

(๓) บัญชีรายการก่อสร้าง หรือใบแจ้งปริมาณงาน ซึ่งจะต้องแสดงรายการวัสดุอุปกรณ์ ค่าแรงงาน ภาษีประเภทต่างๆ รวมทั้งกำไรไว้ด้วย

(๔) บัญชีเอกสารส่วนที่ ๒ ทั้งหมดที่ได้ยื่นพร้อมกับการเสนอราคาทางระบบจัดซื้อจัดจ้างภาครัฐด้วยอิเล็กทรอนิกส์ตามแบบในข้อ ๑.๗ (๒) โดยไม่ต้องแนบในรูปแบบ PDF File (Portable Document Format)

ทั้งนี้ เมื่อผู้ยื่นข้อเสนอดำเนินการแนบไฟล์เอกสารตามบัญชีเอกสารส่วนที่ ๒ ครบถ้วน ถูกต้องแล้ว ระบบจัดซื้อจัดจ้างภาครัฐด้วยอิเล็กทรอนิกส์จะสร้างแบบบัญชีเอกสารส่วนที่ ๒ ตามแบบในข้อ ๑.๗ (๒) ให้โดยผู้ยื่นข้อเสนอไม่ต้องแนบแบบบัญชีเอกสารดังกล่าวในรูปแบบ PDF File (Portable Document Format)

๔. การเสนอราคา

๔.๑ ผู้ยื่นข้อเสนอต้องยื่นข้อเสนอและเสนอราคาทางระบบจัดซื้อจัดจ้างภาครัฐด้วยอิเล็กทรอนิกส์ตามที่กำหนดไว้ในเอกสารประกวดราคาอิเล็กทรอนิกส์นี้ โดยไม่มีเงื่อนไขใดๆ ทั้งสิ้น และจะต้องกรอกข้อความให้ถูกต้องครบถ้วน พร้อมทั้งหลักฐานแสดงตัวตนและทำการยืนยันตัวตนของผู้ยื่นข้อเสนอ โดยไม่ต้องแนบใบเสนอราคาในรูปแบบ PDF File (Portable Document Format)

๔.๒ ผู้ยื่นข้อเสนอ...

๔.๒ ผู้ยื่นข้อเสนอจะต้องกรอกรายละเอียดการเสนอราคาในใบเสนอราคาตามข้อ ๑.๒ พร้อมจัดทำใบแจ้งปริมาณงานและราคา ในบัญชีรายการก่อสร้างให้ครบถ้วน

ในการเสนอราคาให้เสนอราคาเป็นเงินบาทและเสนอราคาได้เพียงครั้งเดียวและราคาเดียว โดยเสนอราคารวม หรือราคาต่อหน่วย หรือต่อรายการ ตามเงื่อนไขที่ระบุไว้ท้ายใบเสนอราคาให้ถูกต้อง ทั้งนี้ราคารวมที่เสนอจะต้องตรงกันทั้งตัวเลขและตัวหนังสือ ถ้าตัวเลขและตัวหนังสือไม่ตรงกัน ให้ถือตัวหนังสือเป็นสำคัญ โดยคิดราคารวมทั้งสิ้น ซึ่งรวมค่าภาษีมูลค่าเพิ่ม ภาษีอากรอื่น และค่าใช้จ่ายทั้งปวงไว้แล้ว

ราคาที่เสนอจะต้องเสนอกำหนดยืนราคาไม่น้อยกว่า ๑๒๐ วัน ตั้งแต่วันเสนอราคา โดยภายในกำหนดยืนราคา ผู้ยื่นข้อเสนอต้องรับผิดชอบราคาที่ตนได้เสนอไว้และจะถอนการเสนอราคามิได้

๔.๓ ผู้ยื่นข้อเสนอจะต้องเสนอกำหนดเวลาดำเนินการก่อสร้างแล้วเสร็จไม่เกิน ๑๒๐ วัน นับถัดจากวันลงนามในสัญญาจ้าง

๔.๔ ก่อนเสนอราคา ผู้ยื่นข้อเสนอควรตรวจดูร่างสัญญา แบบรูป และรายการละเอียด ฯลฯ ให้ถี่ถ้วนและเข้าใจเอกสารประกวดราคาจ้างอิเล็กทรอนิกส์ทั้งหมดเสียก่อนที่จะตกลงยื่นเสนอราคาตามเงื่อนไขในเอกสารประกวดราคาจ้างอิเล็กทรอนิกส์

๔.๕ ผู้ยื่นข้อเสนอจะต้องยื่นข้อเสนอและเสนอราคาทางระบบจัดซื้อจัดจ้างภาครัฐด้วยอิเล็กทรอนิกส์ ในวันที่ ๒๐ พฤศจิกายน ๒๕๖๐ ระหว่างเวลา ๐๘.๓๐ น. ถึง ๑๖.๓๐ น. และเวลาในการเสนอราคาให้ถือตามเวลาของระบบจัดซื้อจัดจ้างภาครัฐด้วยอิเล็กทรอนิกส์เป็นเกณฑ์

เมื่อพ้นกำหนดเวลายื่นข้อเสนอและเสนอราคาแล้ว จะไม่รับเอกสารการยื่นข้อเสนอและเสนอราคาใดๆ โดยเด็ดขาด

๔.๖ ผู้ยื่นข้อเสนอต้องจัดทำเอกสารสำหรับใช้ในการเสนอราคาในรูปแบบไฟล์เอกสารประเภท PDF File (Portable Document Format) โดยผู้ยื่นข้อเสนอต้องเป็นผู้รับผิดชอบตรวจสอบความครบถ้วน ถูกต้อง และชัดเจนของเอกสาร PDF File ก่อนที่จะยืนยันการเสนอราคา แล้วจึงส่งข้อมูล (Upload) เพื่อเป็นการเสนอราคาให้แก่กรมผ่านทางระบบจัดซื้อจัดจ้างภาครัฐด้วยอิเล็กทรอนิกส์

๔.๗ คณะกรรมการพิจารณาผลการประกวดราคาอิเล็กทรอนิกส์ จะดำเนินการตรวจสอบคุณสมบัติของผู้ยื่นข้อเสนอแต่ละรายว่า เป็นผู้ยื่นข้อเสนอที่มีผลประโยชน์ร่วมกันกับผู้ยื่นข้อเสนอรายอื่นตามข้อ ๑.๖ (๑) หรือไม่ หากปรากฏว่าผู้ยื่นข้อเสนอรายใดเป็นผู้ยื่นข้อเสนอที่มีผลประโยชน์ร่วมกันกับผู้ยื่นข้อเสนอรายอื่น คณะกรรมการฯ จะตัดรายชื่อผู้ยื่นข้อเสนอราคาที่มีผลประโยชน์ร่วมกันนั้นออกจากการเป็นผู้ยื่นข้อเสนอ

หากปรากฏต่อคณะกรรมการพิจารณาผลการประกวดราคาอิเล็กทรอนิกส์ก่อนหรือในขณะที่มีการพิจารณาข้อเสนอ มีผู้ยื่นข้อเสนอรายใดกระทำการอันเป็นการขัดขวางการแข่งขันราคาอย่างเป็นธรรมตามข้อ ๑.๖ (๒) และคณะกรรมการฯ เชื่อว่ามีการกระทำอันเป็นการขัดขวางการแข่งขันราคาอย่างเป็นธรรม คณะกรรมการฯ จะตัดรายชื่อผู้ยื่นข้อเสนอรายนั้นออกจากการเป็นผู้ยื่นข้อเสนอ และกรมจะพิจารณาลงโทษผู้ยื่นข้อเสนอดังกล่าวเป็นผู้ทิ้งงาน เว้นแต่กรมจะพิจารณาเห็นว่าผู้ยื่นข้อเสนอรายนั้นมิใช่เป็นผู้ริเริ่มให้มีการกระทำดังกล่าว และได้ให้ความร่วมมือเป็นประโยชน์ต่อการพิจารณาของกรม

๔.๘ ผู้ยื่นข้อเสนอจะต้องปฏิบัติ ดังนี้

(๑) ปฏิบัติตามเงื่อนไขที่ระบุไว้ในเอกสารประกวดราคาอิเล็กทรอนิกส์

(๒) ราคาที่เสนอจะต้องเป็นราคาที่รวมภาษีมูลค่าเพิ่ม และภาษีอื่นๆ (ถ้ามี) รวมค่าใช้จ่ายทั้งปวงไว้ด้วยแล้ว

(๓) ผู้ยื่นข้อเสนอจะต้องลงทะเบียนเพื่อเข้าสู่กระบวนการเสนอราคา ตามวัน เวลาที่กำหนด

(๔) ผู้ยื่นข้อเสนอจะถอนการเสนอราคาที่เสนอแล้วไม่ได้

(๕) ผู้ยื่นข้อเสนอต้องศึกษาและทำความเข้าใจในระบบและวิธีการเสนอราคาด้วยวิธีประกวดราคาอิเล็กทรอนิกส์ ของกรมบัญชีกลางที่แสดงไว้ในเว็บไซต์ www.gprocurement.go.th

๕. หลักเกณฑ์...

๕. หลักเกณฑ์และสิทธิในการพิจารณา

๕.๑ ในการพิจารณาผลการยื่นข้อเสนอประกวดราคาอิเล็กทรอนิกส์ครั้งนี้ กรมจะพิจารณาตัดสินโดยใช้หลักเกณฑ์ ราคา และจะพิจารณาจาก ราคารวม

๕.๒ หากผู้ยื่นข้อเสนอรายใดมีคุณสมบัติไม่ถูกต้องตามข้อ ๒ หรือยื่นหลักฐานการยื่นข้อเสนอไม่ถูกต้อง หรือไม่ครบถ้วนตามข้อ ๓ หรือยื่นข้อเสนอไม่ถูกต้องตามข้อ ๔ แล้ว คณะกรรมการพิจารณาผลการประกวดราคาอิเล็กทรอนิกส์จะไม่รับพิจารณาราคาของผู้ยื่นข้อเสนอรายนั้น เว้นผู้ยื่นข้อเสนอรายใดเสนอเอกสารทางเทคนิคหรือรายละเอียดคุณลักษณะเฉพาะของพัสดุที่จะจ้างไม่ครบถ้วนหรือเสนอรายละเอียดแตกต่างไปจากเงื่อนไขที่กรมกำหนดไว้ในประกาศและเอกสารประกวดราคาอิเล็กทรอนิกส์ ในส่วนที่มิใช่สาระสำคัญ และความแตกต่างนั้นไม่มีผลทำให้เกิดการได้เปรียบเสียเปรียบต่อผู้ยื่นข้อเสนอรายอื่น หรือข้อผิดพลาดเล็กน้อย คณะกรรมการฯ อาจพิจารณาผ่อนปรนการตัดสิทธิผู้ยื่นข้อเสนอรายนั้น

๕.๓ กรมสงวนสิทธิไม่พิจารณาข้อเสนอของผู้ยื่นข้อเสนอโดยไม่มีการผ่อนผัน ในกรณีดังต่อไปนี้

(๑) ไม่ปรากฏชื่อผู้ยื่นข้อเสนอรายนั้นในบัญชีผู้รับเอกสารประกวดราคาอิเล็กทรอนิกส์ทางระบบจัดซื้อจัดจ้างด้วยอิเล็กทรอนิกส์ หรือบัญชีรายชื่อผู้ซื้อเอกสารประกวดราคาอิเล็กทรอนิกส์ทางระบบการจัดซื้อจัดจ้างด้วยอิเล็กทรอนิกส์ของกรม

(๒) ไม่กรอกชื่อผู้ยื่นข้อเสนอในการเสนอราคาทางระบบการจัดซื้อจัดจ้างด้วยอิเล็กทรอนิกส์

(๓) เสนอรายละเอียดแตกต่างไปจากเงื่อนไขที่กำหนดในเอกสารประกวดราคาอิเล็กทรอนิกส์ที่เป็นสาระสำคัญ หรือมีผลทำให้เกิดความได้เปรียบเสียเปรียบแก่ผู้ยื่นข้อเสนอรายอื่น

๕.๔ ในการตัดสินการประกวดราคาอิเล็กทรอนิกส์หรือในการทำสัญญา คณะกรรมการพิจารณาผลการประกวดราคาอิเล็กทรอนิกส์หรือกรม มีสิทธิให้ผู้ยื่นข้อเสนอชี้แจงข้อเท็จจริงเพิ่มเติมได้ กรมมีสิทธิที่จะไม่รับข้อเสนอ ไม่รับราคา หรือไม่ทำสัญญา หากข้อเท็จจริงดังกล่าวไม่มีความเหมาะสมหรือไม่ถูกต้อง

๕.๕ กรมทรงไว้ซึ่งสิทธิที่จะไม่รับราคาต่ำสุด หรือราคาหนึ่งราคาใด หรือราคาที่เสนอทั้งหมดก็ได้ และอาจพิจารณาเลือกจ้าง ในจำนวน หรือขนาด หรือเฉพาะรายการหนึ่งรายการใด หรืออาจจะยกเลิก การประกวดราคาอิเล็กทรอนิกส์โดยไม่พิจารณาจัดจ้างเลยก็ได้ สุดแต่จะพิจารณา ทั้งนี้ เพื่อประโยชน์ของทางราชการเป็นสำคัญ และให้ถือว่าการตัดสินของกรมเป็นเด็ดขาด ผู้ยื่นข้อเสนอจะเรียกร้องค่าเสียหายใดๆ มิได้ รวมทั้งกรมจะพิจารณายกเลิกการประกวดราคาอิเล็กทรอนิกส์และลงโทษผู้ยื่นข้อเสนอเป็นผู้ทิ้งงาน ไม่ว่าจะเป็นผู้ยื่นข้อเสนอที่ได้รับการคัดเลือกหรือไม่ก็ตาม หากมีเหตุที่เชื่อถือได้ว่าการยื่นข้อเสนอกระทำการโดยไม่สุจริต เช่น การเสนอเอกสารอันเป็นเท็จ หรือใช้ชื่อบุคคลธรรมดา หรือนิติบุคคลอื่นมาเสนอราคาแทน เป็นต้น

ในกรณีที่ผู้ยื่นข้อเสนอรายที่เสนอราคาต่ำสุด เสนอราคาต่ำจนคาดหมายได้ว่าไม่อาจดำเนินงานตามเอกสารประกวดราคาอิเล็กทรอนิกส์ได้ คณะกรรมการพิจารณาผลการประกวดราคาอิเล็กทรอนิกส์หรือกรมจะให้ ผู้ยื่นข้อเสนอนั้นชี้แจงและแสดงหลักฐานที่ทำให้เชื่อได้ว่า ผู้ยื่นข้อเสนอสามารถดำเนินงานตามประกวดราคาจ้างอิเล็กทรอนิกส์ให้เสร็จสมบูรณ์ หากคำชี้แจงไม่เป็นที่รับฟังได้ กรมมีสิทธิที่จะไม่รับข้อเสนอหรือไม่รับราคาของผู้ยื่นข้อเสนอรายนั้น ทั้งนี้ ผู้ยื่นข้อเสนอดังกล่าวไม่มีสิทธิเรียกร้องค่าใช้จ่ายหรือค่าเสียหายใดๆ จากกรม

๕.๖ ก่อนลงนามในสัญญา กรมอาจประกาศยกเลิกการประกวดราคาอิเล็กทรอนิกส์ หากปรากฏว่ามีการกระทำที่เข้าลักษณะผู้ยื่นข้อเสนอที่ชนะการประกวดราคาหรือที่ได้รับการคัดเลือกมีผลประโยชน์ร่วมกัน หรือมีส่วนได้เสียกับผู้ยื่นข้อเสนอรายอื่น หรือขัดขวางการแข่งขันอย่างเป็นธรรมหรือสมยอมกันกับผู้ยื่นข้อเสนอรายอื่น หรือเจ้าหน้าที่ในการเสนอราคา หรือส่อว่ากระทำการทุจริตอื่นใดในการเสนอราคา

๖. การทำสัญญา...

๖. การทำสัญญาจ้างก่อสร้าง

ผู้ชนะการประกวดราคาอิเล็กทรอนิกส์จะต้องทำสัญญาจ้างตามแบบสัญญา ดังระบุในข้อ ๑.๓ หรือทำข้อตกลงเป็นหนังสือกับกรม ภายใน ๕ วัน นับถัดจากวันที่ได้รับแจ้ง และจะต้องวางหลักประกันสัญญาเป็นจำนวนเงินเท่ากับร้อยละ ๕ ของราคาค่าจ้างที่ประกวดราคาอิเล็กทรอนิกส์ได้ ให้กรมยึดถือไว้ในขณะทำสัญญา โดยใช้หลักประกันอย่างหนึ่งอย่างใดดังต่อไปนี้

๖.๑ เงินสด

๖.๒ เช็คหรือดราฟท์ที่ธนาคารเซ็นสั่งจ่าย ซึ่งเป็นเช็คหรือดราฟท์ลงวันที่ที่ใช้เช็คหรือดราฟท์นั้นชำระต่อเจ้าหน้าที่ในวันทำสัญญา หรือก่อนหน้านั้น ไม่เกิน ๓ วันทำการ

๖.๓ หนังสือค้ำประกันของธนาคารภายในประเทศ ตามตัวอย่างที่คณะกรรมการนโยบายกำหนด ดังระบุในข้อ ๑.๔ (๒) หรือจะเป็นหนังสือค้ำประกันอิเล็กทรอนิกส์ตามวิธีการที่กรมบัญชีกลางกำหนด

๖.๔ หนังสือค้ำประกันของบริษัทเงินทุน หรือบริษัทเงินทุนหลักทรัพย์ที่ได้รับอนุญาตให้ประกอบกิจการเงินทุนเพื่อการพาณิชย์และประกอบธุรกิจค้ำประกัน ตามประกาศของธนาคารแห่งประเทศไทย ตามรายชื่อบริษัทเงินทุนที่ธนาคารแห่งประเทศไทยแจ้งเวียนให้ทราบ โดยอนุโลมให้ใช้ตามตัวอย่างหนังสือค้ำประกันของธนาคารที่คณะกรรมการนโยบายกำหนด ดังระบุในข้อ ๑.๔ (๒)

๖.๕ พันธบัตรรัฐบาลไทย

หลักประกันนี้จะคืนให้ โดยไม่มีดอกเบี้ยภายใน ๑๕ วันนับถัดจากวันที่ผู้ชนะการประกวดราคาอิเล็กทรอนิกส์ (ผู้รับจ้าง) พ้นจากข้อผูกพันตามสัญญาจ้างแล้ว

๗. ค่าจ้างและการจ่ายเงิน

กรมจะจ่ายเงินค่าจ้างซึ่งได้รวมภาษีมูลค่าเพิ่ม ตลอดจนภาษีอากรอื่น ๆ และค่าใช้จ่ายทั้งปวงด้วยแล้ว โดยถือราคาเหมารวมเป็นเกณฑ์ และกำหนดการจ่ายเงิน เป็นจำนวน ๑ งวด ดังนี้

เป็นจำนวนเงินในอัตราร้อยละ ๑๐๐ ของค่าจ้าง เมื่อผู้รับจ้างได้ปฏิบัติงานทั้งหมดให้แล้วเสร็จเรียบร้อยตามสัญญา รวมทั้งทำสถานที่ก่อสร้างให้สะอาดเรียบร้อย

๘. อัตราค่าปรับ

ค่าปรับตามแบบสัญญาจ้างแนบท้ายเอกสารประกวดราคาอิเล็กทรอนิกส์นี้ หรือข้อตกลงเป็นหนังสือจะกำหนด ดังนี้

๘.๑ กรณีที่ผู้รับจ้างนำงานที่ได้รับจ้างไปจ้างช่วงให้ผู้อื่นทำอีกทอดหนึ่งโดยไม่ได้รับอนุญาตจากกรมจะกำหนดค่าปรับสำหรับการฝ่าฝืนดังกล่าวเป็นจำนวนร้อยละ ๑๐ ของวงเงินของงานจ้างช่วงนั้น

๘.๒ กรณีที่ผู้รับจ้างปฏิบัติผิดสัญญาจ้างก่อสร้าง นอกเหนือจากข้อ ๙.๑ จะกำหนดค่าปรับเป็นรายวันเป็นจำนวนเงินตายตัวในอัตราร้อยละ ๐.๑๐ ของราคางานจ้าง

๙. การรับประกันความชำรุดบกพร่อง

ผู้ชนะการประกวดราคาอิเล็กทรอนิกส์ซึ่งได้ทำสัญญาจ้างตามแบบ ดังระบุในข้อ ๑.๓ หรือข้อตกลงเป็นหนังสือ แล้วแต่กรณี จะต้องรับประกันความชำรุดบกพร่องของงานจ้างที่เกิดขึ้นภายในระยะเวลาไม่น้อยกว่า ๒ ปี นับถัดจากวันที่กรมได้รับมอบงาน โดยผู้รับจ้างต้องรีบจัดการซ่อมแซมแก้ไขให้ใช้การได้ดีดังเดิมภายใน ๕ วัน นับถัดจากวันที่ได้รับแจ้งความชำรุดบกพร่อง

๑๐. ข้อสงวนสิทธิในการยื่นข้อเสนอและอื่น ๆ

๑๐.๑ เงินค่าจ้างสำหรับงานจ้างครั้งนี้ ได้มาจากเงินงบประมาณประจำปี พ.ศ. ๒๕๖๑

การลงนามในสัญญาจะกระทำได้ต่อเมื่อ กรมได้รับอนุมัติเงินค่าก่อสร้างจากเงินงบประมาณประจำปี พ.ศ. ๒๕๖๑ แล้วเท่านั้น

ราคากลางของงานก่อสร้างในการประกวดราคาครั้งนี้ เป็นเงินทั้งสิ้น ๒,๑๒๑,๔๘๒.๕๐ บาท (สองล้านหนึ่งแสนสองหมื่นหนึ่งพันสี่ร้อยแปดสิบสองบาทห้าสิบสตางค์)

๑๐.๒ เมื่อกรม...

๑๐.๒ เมื่อกรมได้คัดเลือกผู้ยื่นข้อเสนอรายใด ให้เป็นผู้รับจ้าง และได้ตกลงจ้างตามประกวดราคาอิเล็กทรอนิกส์แล้ว ถ้าผู้รับจ้างจะต้องสั่งหรือนำสิ่งของมาเพื่องานจ้างดังกล่าวเข้ามาจากต่างประเทศ และของนั้นต้องนำเข้ามาโดยทางเรือในเส้นทางที่มีเรือไทยเดินอยู่ และสามารถให้บริการรับขนได้ตามที่รัฐมนตรีว่าการกระทรวงคมนาคมประกาศกำหนด ผู้ยื่นข้อเสนอซึ่งเป็นผู้รับจ้างจะต้องปฏิบัติตามกฎหมายว่าด้วยการส่งเสริมการพาณิชยนาวี ดังนี้

(๑) แจ้งการสั่งหรือนำสิ่งของดังกล่าวเข้ามาจากต่างประเทศ ต่อกรมเจ้าท่า ภายใน ๗ วัน นับตั้งแต่วันที่ผู้รับจ้างสั่งหรือซื้อของจากต่างประเทศ เว้นแต่เป็นของที่รัฐมนตรีว่าการกระทรวงคมนาคมประกาศยกเว้นให้บรรทุกโดยเรืออื่นได้

(๒) จัดการให้สิ่งของดังกล่าวบรรทุกโดยเรือไทย หรือเรือที่มีสิทธิเช่นเดียวกับเรือไทยจากต่างประเทศมายังประเทศไทย เว้นแต่จะได้รับอนุญาตจากกรมเจ้าท่า ให้บรรทุกสิ่งของนั้น โดยเรืออื่นที่มิใช่เรือไทย ซึ่งจะต้องได้รับอนุญาตเช่นนั้นก่อนบรรทุกของลงเรืออื่น หรือเป็นของที่รัฐมนตรีว่าการกระทรวงคมนาคมประกาศยกเว้นให้บรรทุกโดยเรืออื่น

(๓) ในกรณีที่ไม่ปฏิบัติตาม (๑) หรือ (๒) ผู้รับจ้างจะต้องรับผิดตามกฎหมายว่าด้วยการส่งเสริมการพาณิชยนาวี

๑๐.๓ ผู้ยื่นข้อเสนอซึ่งกรมได้คัดเลือกแล้ว ไม่ไปทำสัญญา หรือข้อตกลงภายในเวลาที่ทางราชการกำหนดดังระบุไว้ในข้อ ๗ กรมจะริบหลักประกันการยื่นข้อเสนอ หรือเรียกร้องจากผู้ออกหนังสือค้ำประกันการยื่นข้อเสนอทันที และอาจพิจารณาเรียกร้องให้ชดใช้ความเสียหายอื่น (ถ้ามี) รวมทั้งจะพิจารณาให้เป็นผู้ทิ้งงานตามระเบียบกระทรวงการคลังว่าด้วยการจัดซื้อจัดจ้างและการบริหารพัสดุภาครัฐ

๑๐.๔ กรมสงวนสิทธิ์ที่จะแก้ไขเพิ่มเติมเงื่อนไข หรือข้อกำหนดในแบบสัญญาให้เป็นไปตามความเห็นของสำนักงานอัยการสูงสุด (ถ้ามี)

๑๐.๕ ในกรณีที่เอกสารแนบท้ายเอกสารประกวดราคาอิเล็กทรอนิกส์นี้ มีความขัดหรือแย้งกัน ผู้ยื่นข้อเสนอจะต้องปฏิบัติตามคำวินิจฉัยของกรม คำวินิจฉัยดังกล่าวให้ถือเป็นที่สุด และผู้ยื่นข้อเสนอไม่มีสิทธิเรียกร้องค่าเสียหายใด ๆ เพิ่มเติม

๑๓.๖ กรมอาจประกาศยกเลิกการจัดซื้อจัดจ้างในกรณีต่อไปนี้ได้ โดยที่ผู้ยื่นข้อเสนอจะเรียกร้องค่าเสียหายใดๆ จากกรมไม่ได้

(๑) กรมไม่ได้รับการจัดสรรเงินงบประมาณที่จะใช้ในการจัดซื้อจัดจ้างหรือเงินงบประมาณที่ได้รับจัดสรรไม่เพียงพอที่จะทำการจัดซื้อจัดจ้างนั้นต่อไป

(๒) มีการกระทำที่เข้าลักษณะผู้ยื่นข้อเสนอที่ชนะการจัดซื้อจัดจ้างหรือที่ได้รับการคัดเลือกมีผลประโยชน์ร่วมกัน หรือมีส่วนได้เสียกับผู้ยื่นข้อเสนอรายอื่น หรือขัดขวางการแข่งขันอย่างเป็นธรรมหรือสมยอมกันกับผู้ยื่นข้อเสนอรายอื่นหรือเจ้าหน้าที่ในการเสนอราคา หรือส่อว่ากระทำการทุจริตอื่นใดในการเสนอราคา

(๓) การทำการจัดซื้อจัดจ้างต่อไปอาจก่อให้เกิดความเสียหายแก่กรมหรือกระทบต่อประโยชน์สาธารณะ

(๔) กรณีอื่นในทำนองเดียวกับ (๑) (๒) หรือ (๓) ตามที่กำหนดในกฎกระทรวง ซึ่งออกตามความในกฎหมายว่าด้วยการจัดซื้อจัดจ้างและการบริหารพัสดุภาครัฐ

๑๑. การปรับราคาค่างานก่อสร้าง

การปรับราคาค่างานก่อสร้างตามสูตรการปรับราคาดังระบุในข้อ ๑.๕ จะนำมาใช้ในกรณีที่ค่างานก่อสร้างลดลงหรือเพิ่มขึ้น โดยวิธีการต่อไปนี้

ตามเงื่อนไข หลักเกณฑ์ สูตรและวิธีคำนวณที่ใช้กับสัญญาแบบปรับราคาได้ตามมติคณะรัฐมนตรี เมื่อวันที่ ๒๒ สิงหาคม ๒๕๓๒ เรื่อง การพิจารณาช่วยเหลือผู้ประกอบอาชีพงานก่อสร้าง ตามหนังสือสำนักเลขาธิการคณะรัฐมนตรี ที่ นร ๐๒๐๓/ว ๑๐๙ ลงวันที่ ๒๔ สิงหาคม ๒๕๓๒

สูตรการปรับ...

สูตรการปรับราคา (สูตรค่า K) จะต้องคงที่ที่ระดับที่กำหนดไว้ในวันแล้วเสร็จตามที่กำหนดไว้ในสัญญา หรือภายในระยะเวลาที่กรมได้ขยายออกไป โดยจะใช้สูตรของทางราชการที่ได้ระบุในข้อ ๑.๕

๑๒. มาตรฐานฝีมือช่าง

เมื่อกรมได้คัดเลือกผู้ยื่นข้อเสนอรายใดให้เป็นผู้รับจ้างและได้ตกลงจ้างก่อสร้างตามประกาศนี้แล้ว ผู้ยื่นข้อเสนอจะต้องตกลงว่าในการปฏิบัติงานก่อสร้างดังกล่าว ผู้ยื่นข้อเสนอจะต้องมีและใช้ผู้มีวุฒิบัตรระดับ ปวช. ปวส. และปวท. หรือเทียบเท่าจากสถาบันการศึกษาที่ ก.พ. รับรองให้เข้ารับราชการได้ ในอัตราไม่ต่ำกว่าร้อยละ ๗๐ ของแต่ละ สาขาช่างแต่จะต้องมีจำนวนช่างอย่างน้อย ๑ คน ในแต่ละสาขาช่าง ดังต่อไปนี้

๑๒.๑ วิศวกรควบคุมงานจบการศึกษาวิศวกรรมศาสตร์ทางก่อสร้างหรือโยธา อย่างน้อย ๑ คน

๑๒.๒ หัวหน้าช่างทำหน้าที่ควบคุมงานจบการศึกษาไม่ต่ำกว่า ปวส. ทางช่างก่อสร้างหรือโยธา อย่างน้อย ๑ คน

๑๒.๓ ช่างเทคนิค จบการศึกษาไม่ต่ำกว่า ปวช. ทางช่างก่อสร้างหรือโยธา อย่างน้อย ๑ คน

๑๓. การปฏิบัติตามกฎหมายและระเบียบ

ในระหว่างระยะเวลาการก่อสร้าง ผู้ยื่นข้อเสนอที่ได้รับการคัดเลือกให้เป็นผู้รับจ้างต้องปฏิบัติตามหลักเกณฑ์ที่กฎหมายและระเบียบได้กำหนดไว้โดยเคร่งครัด

๑๔. การประเมินผลการปฏิบัติงานของผู้ประกอบการ

กรมสามารถนำผลการปฏิบัติงานแล้วเสร็จตามสัญญาของผู้ยื่นข้อเสนอที่ได้รับการคัดเลือกให้เป็นผู้รับจ้างเพื่อนำมาประเมินผลการปฏิบัติงานของผู้ประกอบการ

ทั้งนี้ หากผู้ยื่นข้อเสนอที่ได้รับการคัดเลือกไม่ผ่านเกณฑ์ที่กำหนดจะถูกระงับการยื่นข้อเสนอหรือทำสัญญากับกรมไว้ชั่วคราว

กรมส่งเสริมวัฒนธรรม
๑๐ พฤศจิกายน ๒๕๖๐

รายละเอียดและข้อกำหนด
การจ้างเหมาปรับปรุงซ่อมแซมเต็นท์ผ้าใบหลังอาคารหออัครศิลปิน

๑. หลักการและเหตุผล

๑. หออัครศิลปิน เป็นแหล่งเรียนรู้ด้านศิลปวัฒนธรรม ก่อสร้างเมื่อปี พ.ศ. ๒๕๓๙ ตั้งอยู่บริเวณพื้นที่ตำบลคลองห้า อำเภอคลองหลวง จังหวัดปทุมธานี ได้เปิดให้บริการเข้าชมนิทรรศการพระราชประวัติ พระราชกรณียกิจและพระปรีชาสามารถทางด้านศิลปวัฒนธรรมขององค์ "อัครศิลปิน" "วิศิษฏศิลปิน" และประวัติผลงานภูมิปัญญาของศิลปินแห่งชาติ มาอย่างต่อเนื่องตั้งแต่ปลายปี ๒๕๔๔ เป็นต้นมา นอกจากให้บริการเข้าชมนิทรรศการแล้ว หออัครศิลปินยังมีการจัดกิจกรรมต่างๆ อาทิ งานวันเด็กแห่งชาติ งานสานสัมพันธ์เครือข่ายหออัครศิลปิน และงานถ่ายทอดองค์ความรู้จากศิลปินแห่งชาติสู่เด็กเยาวชน และประชาชนทั่วไปที่สนใจงานด้านศิลปวัฒนธรรม โดยใช้พื้นที่บริเวณด้านหลังอาคารซึ่งมีเต็นท์ผ้าใบขนาดกว้าง ๒๐ เมตร ยาว ๕๐ เมตร และสูง ๕ เมตร สำหรับรองรับการจัดกิจกรรมดังกล่าว

๒. ปัจจุบันเต็นท์ผ้าใบหลังอาคารหออัครศิลปิน ผ่านการใช้งานมาเป็นระยะเวลาไม่น้อยกว่า ๕ ปี ประกอบกับในปี พ.ศ. ๒๕๕๙ ที่ผ่านมา มีพายุฝนและลมกระโชกแรง ส่งผลให้หลังคาผ้าใบเกิดการชำรุดฉีกขาดเป็นบริเวณกว้าง จนไม่สามารถใช้จัดกิจกรรมต่างๆ ต่อไปได้ จึงมีความจำเป็นต้องดำเนินการปรับปรุงซ่อมแซมหลังคาเต็นท์ผ้าใบดังกล่าว โดยใช้วัสดุที่มีความแข็งแรงทนทานสามารถใช้งานได้นานกว่าหลังคาผ้าใบที่ชำรุดฉีกขาดง่าย และต้องเสริมฐานรากและโครงสร้างเต็นท์ให้มีความมั่นคงแข็งแรงมากกว่าเดิมเพื่อรองรับน้ำหนักหลังคาที่เพิ่มขึ้น

๓. ในปีงบประมาณ พ.ศ. ๒๕๖๒ กองกองทุนส่งเสริมงานวัฒนธรรม มีแผนจัดกิจกรรมรำลึกถึงพระมหากรุณาธิคุณของพระบาทสมเด็จพระปรมินทรมหาภูมิพลอดุลยเดช ฯ ในช่วงเดือนธันวาคม ๒๕๖๑ และงานวันเด็กแห่งชาติ ประจำปี ๒๕๖๒ ณ หออัครศิลปิน จังหวัดปทุมธานี ดังนั้น กองกองทุนส่งเสริมวัฒนธรรมจึงมีความประสงค์ที่จะดำเนินการปรับปรุงซ่อมแซมเต็นท์ผ้าใบหลังอาคารหออัครศิลปิน จังหวัดปทุมธานี เพื่อใช้เป็นสถานที่จัดกิจกรรมต่างๆ ดังกล่าว ทั้งยังสร้างความพึงพอใจแก่ผู้ที่เข้ามาศึกษาเรียนรู้ในแหล่งเรียนรู้และเข้าใช้บริการแหล่งเรียนรู้หออัครศิลปิน ตามเหตุผลความจำเป็นข้างต้น

๒. วัตถุประสงค์

<u>เชิงปริมาณ</u> งานปรับปรุงซ่อมแซมเต็นท์ผ้าใบหลังอาคารหออัครศิลปิน มี ๑ หมวดงาน คือ หมวดงานโครงสร้างวิศวกรรรม

<u>เชิงคุณภาพ</u>

๑. เพื่อให้หออัครศิลปินมีความพร้อมในด้านสถานที่สำหรับรองรับการจัดกิจกรรมต่างๆ ซึ่งจะทำให้เกิดการเผยแพร่พระเกียรติคุณของพระบาทสมเด็จพระปรมินทรมหาภูมิพลอดุลยเดชฯ ในฐานะที่ทรงเป็น "อัครศิลปิน" รวมทั้งเทิดพระเกียรติ "วิศิษฏศิลปิน" และเผยแพร่ประวัติผลงานภูมิปัญญาของศิลปินแห่งชาติ

๒. เพื่อสร้างความพึงพอใจแก่ผู้ที่เข้ามาศึกษาเรียนรู้ในแหล่งเรียนรู้ และเข้าใช้บริการหออัครศิลปิน ตอบสนองตัวชี้วัดของหน่วยงานภาครัฐด้านความพึงพอใจในการให้บริการ

๓. คุณสมบัติผู้เสนอราคา

๑. ผู้เสนอราคาต้องเป็นนิติบุคคลผู้มีอาชีพรับจ้างงานลักษณะเดียวกันกับการจ้างครั้งนี้

๒. ผู้เสนอราคาต้องมีหนังสือรับรองผลงานหรือสำเนาสัญญาจ้างที่มีผลงานจ้างประเภทเดียวกันกับงานที่ประกวดราคาจ้าง ในวงเงินไม่น้อยกว่า ๒๐๐,๐๐๐ บาท ต่อ ๑ สัญญา

/๓. ผู้เสนอ...

๓. ผู้เสนอราคาต้องมีบุคลากรที่ปฏิบัติงานประจำบริษัท ดังนี้ (๑) วิศวกรควบคุมงาน จบการศึกษาวิศวกรรมศาสตร์ทางก่อสร้างหรือโยธา อย่างน้อย ๑ คน (๒) หัวหน้าช่าง ทำหน้าที่ควบคุมงาน จบการศึกษาไม่ต่ำกว่า ปวส. ทางช่างก่อสร้างหรือโยธา อย่างน้อย ๑ คน และ (๓) ช่างเทคนิค จบการศึกษาไม่ต่ำกว่า ปวช. ทางช่างก่อสร้างหรือโยธา อย่างน้อย ๑ คน

๔. ผู้เสนอราคาต้องไม่เป็นผู้ที่ถูกระบุชื่อไว้ในบัญชีรายชื่อผู้ทิ้งงานของทางราชการ และได้แจ้งเวียนชื่อแล้ว หรือไม่เป็นผู้ที่ได้รับผลของการสั่งให้นิติบุคคลหรือบุคคลอื่นเป็นผู้ทิ้งงานตามระเบียบทางราชการ

๕. ผู้เสนอราคาต้องไม่เป็นผู้มีผลประโยชน์ร่วมกันกับผู้เสนอราคารายอื่น หรือไม่เป็นผู้กระทำการอันเป็นการขัดขวางราคาอย่างเป็นธรรม

๖. ผู้เสนอราคาต้องไม่เป็นผู้ได้รับเอกสารสิทธิ์หรือความคุ้มกัน ซึ่งอาจปฏิเสธไม่ยอมขึ้นศาลไทย เว้นแต่รัฐบาลของผู้เสนอราคาได้มีคำสั่งให้สละสิทธิและความคุ้มกันเช่นว่านั้น

๗. ผู้เสนอราคาที่จะเข้าเป็นคู่สัญญาต้องไม่อยู่ในฐานะเป็นผู้ไม่แสดงบัญชีรายรับ รายจ่าย หรือแสดงบัญชีรายรับ รายจ่ายไม่ถูกต้องครบถ้วนในสาระสำคัญ

๘. ผู้เสนอราคาที่จะเข้าเป็นคู่สัญญากับหน่วยงานของรัฐซึ่งได้ดำเนินการจัดซื้อจัดจ้างด้วยระบบอิเล็กทรอนิกส์ (e-Government Procurement: e-GP) ต้องลงทะเบียนในระบบอิเล็กทรอนิกส์ของกรมบัญชีกลางที่เว็บไซต์ศูนย์ข้อมูลจัดซื้อจัดจ้างภาครัฐ

๙. ผู้เสนอราคาต้องรับจ่ายเงินผ่านบัญชีธนาคาร เว้นแต่การรับจ่ายเงินแต่ละครั้ง ซึ่งมีมูลค่าไม่เกินสามหมื่นบาท ผู้เสนอราคาอาจรับจ่ายเป็นเงินสดก็ได้

๔. ขอบเขตของงาน

งานปรับปรุงซ่อมแซมเต็นท์ผ้าใบหลังอาคารหออัครศิลปิน ประกอบด้วย ๑๓ งานย่อย มีรายละเอียดดังนี้

๑. งานถอดรื้อเครื่องปั๊มน้ำของเดิมออกชั่วคราว จำนวน ๖ ชุด
๒. งานติดตั้งเครื่องปั๊มน้ำใส่กลับไว้ที่เดิม จำนวน ๖ ชุด
๓. งานรื้อถอนโครงสร้างฐานรากเสา ค.ส.ล. เดิมออก จำนวน ๘.๕๐ ลบ.ม.
๔. งานขุดดินฐานรากและถมคืน จำนวน ๑๘.๘๐ ลบ.ม.
๕. งานวัสดุรองก้นฐานราก (ทรายหยาบ) จำนวน ๑.๙๘ ลบ.ม.
๖. งานคอนกรีตรองก้นฐานราก (คอนกรีตหยาบ) จำนวน ๐.๙๙ ลบ.ม.
๗. คอนกรีตผสมเสร็จ กำลังอัดประลัยที่อายุ ๒๘ วัน ๒๔๐ กก./ตร.ซม. (รูปทรงกระบอก) จำนวน ๑๑.๒๐ ลบ.ม.
๘. งานตอกเสาเข็ม หกเหลี่ยมกลวง ขนาด ๐.๑๕x๖.๐๐ ม. จำนวน ๑๓๒ ต้น
๙. งานแบบหล่อคอนกรีต
   ๙.๑ ไม้แบบ จำนวน ๗๔.๑๐ ตร.ม.
   ๙.๒ ไม้คร่าว ขนาด ๑ ๑/๒" x ๓" จำนวน ๑๘.๗๐ ลบ.ฟ.

/๘. งาน...

๑๐. งานเหล็กเสริมคอนกรีต

๑๐.๑ RB ๙ มม. (SR ๒๔) จำนวน ๑๘๖.๓๐ ก.ก.

๑๐.๒ DB ๑๒ มม. (SD ๔๐) จำนวน ๑๙๙.๓๐ ก.ก.

๑๐.๓ DB ๑๖ มม. (SD ๔๐) จำนวน ๑,๕๓๗.๖๐ ก.ก.

๑๐.๔ STEEL PALTE หนา ๒.๓ มม. จำนวน ๔๙.๐๐ ก.ก.

๑๐.๕ ลวดผูกเหล็ก จำนวน ๕๗ ก.ก.

๑๑. งานถอดรื้อและติดตั้งโครงสร้างเหล็กรูปพรรณ

๑๑.๑ PIPE - ๔๘.๖X๑.๖ มม. (ของใหม่) จำนวน ๒๒๙.๑๐ ก.ก.

๑๑.๒ PIPE - ๑๐๑.๖X๓.๒ มม. (ของใหม่) จำนวน ๖,๐๕๔.๑๐ ก.ก.

๑๑.๓ STEEL PLATE หนา ๑๒ มม. จำนวน ๓๑๒.๑๐ ก.ก.

๑๑.๔ ANCHOR BOLT L ๐.๖๕ ม. M๑๖ GRADE A๓๒๕ OR ๘.๘ จำนวน ๑๗๖ ชุด

๑๑.๕ STIFFENER หนา ๖ มม. จำนวน ๖๔.๒๐ ก.ก.

๑๑.๖ ถอดรื้อโครงสร้างเหล็กรูปพรรณของเดิมออก จำนวน ๒๒ ชุด

๑๑.๗ ติดตั้งโครงสร้างเหล็กรูปพรรณ (รวมเหล็กในส่วนที่เป็นของเดิมด้วยซึ่งนำมาประกอบร่วมกับของใหม่)

๑๒. งานทาสีโครงสร้างเหล็กรูปพรรณและโครงสร้างหลังคาเหล็ก

๑๒.๑ ทาสีกันสนิม จำนวน ๑,๕๙๘ ตร.ม.

๑๒.๒ ทาสีน้ำมัน (สำหรับงานเหล็ก) จำนวน ๑,๕๙๘ ตร.ม.

๑๓. งานโครงสร้างหลังคาเหล็ก

๑๓.๑ PIPE – ๓๔ X ๑.๖ มม. (ของใหม่)

๑๓.๒ PIPE - ๔๘.๖ X ๑.๖ มม. (ของใหม่)

๑๓.๓ PIPE - ๑๐๑.๖ X ๓.๒ มม (ของใหม่)

๑๓.๔ C ๑๒๕ x ๕๐ x ๒๐ x ๓.๒ มม.

๑๓.๕ METALSHEET ROOFING AZ ๑๕๐ CLEAN COLORBOND ๐.๕๖ มม.

๑๓.๖ FLASHING

๑๓.๗ รางน้ำ STAINLESS STEEL ๑.๕ มม. GRADE ๓๐๔ กว้าง ๐.๖๐ ม. ขอบรางสูง ๐.๓๘ , ๐.๕๐ ม.(ใช้สแตนเลส แผ่นเรียบ ขนาด ๔ X ๘ ฟุต มาตัด)

๑๓.๘ ROOF GUTTER STAINLESS STEEL ๑.๕ มม. GRADE ๓๐๔

๑๓.๙ สกรู (๑ กล่อง จำนวน ๑๐๐ ตัว)

๑๓.๑๐ ติดตั้งโครงสร้างหลังคาเหล็ก (รวมเหล็กในส่วนที่เป็นของเดิมด้วยซึ่งนำมาประกอบร่วมกับของใหม่)

โดยงานปรับปรุงซ่อมแซมเต็นท์ผ้าใบหลังอาคารหออัครศิลปิน ตามขอบเขตงานข้างต้น ต้องเป็นไปตามแบบรูปรายการและรายการประกอบแบบของกรมศิลปากร และผู้รับจ้างต้องดำเนินการ

๑. จัดส่งรายละเอียดแผนปฏิบัติงาน โครงสร้างการบริหารงาน และรายการวัสดุที่ใช้ในงานปรับปรุงซ่อมแซมเต็นท์ผ้าใบฯ ให้คณะกรรมการตรวจการจ้างพิจารณาก่อนดำเนินการ

๒. จะต้องดำเนินการตามรายละเอียดที่ปรากฏในแบบ รายการประกอบแบบในงานปรับปรุงซ่อมแซมเต็นท์ผ้าใบฯ และตามแผนปฏิบัติงาน ให้มีความครบถ้วนสมบูรณ์

/๓.ปฏิบัติ...

๓. ปฏิบัติงานอื่นๆ ตามรูปแบบและรายการทั้งหมดแล้วเสร็จ พร้อมทั้งขนย้ายวัสดุที่เหลือจากการปฏิบัติงานออกนอกพื้นที่ ทำความสะอาดแล้วเสร็จ

๕. กำหนดส่งมอบงาน

ผู้ว่าจ้างจะต้องดำเนินการ ตามขอบเขตงานในข้อ ๔ ให้แล้วเสร็จ ภายใน ๑๒๐ วัน นับถัดจากวันลงนามในสัญญาจ้าง และมีระยะเวลารับประกัน ๒ ปี

๖. งบประมาณ

ค่าใช้จ่ายในงานปรับปรุงซ่อมแซมเต็นท์ผ้าใบหลังอาคารหออัครศิลปิน รวมค่าดำเนินการต่าง ๆ รวมภาษีมูลค่าเพิ่ม และค่าใช้จ่ายอื่นใดทั้งหมดต้องไม่เกินวงเงิน ๒,๑๖๒,๑๐๐ บาท (สองล้านหนึ่งแสนหกหมื่นสองพันหนึ่งร้อยบาทถ้วน)

๗. การดำเนินงานโดยละเอียด

๑. ดำเนินการตามรายละเอียดข้อกำหนดและเงื่อนไข ข้อ ๔ และส่งมอบงานตามที่กรมส่งเสริมวัฒนธรรม กำหนดได้ครบถ้วนถูกต้อง

๒. ผู้รับจ้างจะต้องส่งงานให้คณะกรรมการตรวจรับพัสดุได้พิจารณา หากมีมติให้แก้ไขงานจะต้องแก้ไขให้แล้วเสร็จโดยเร็ว ทั้งนี้จะต้องไม่เกินระยะเวลาที่กำหนด

๓. เมื่องานเสร็จสมบูรณ์ และผู้ว่าจ้างได้รับมอบงานจากผู้รับจ้าง หากมีเหตุชำรุดบกพร่องหรือเสียหายเกิดขึ้นจากงานจ้างนี้ภายในเวลา ๒ ปี หลังจากการตรวจรับงานจ้าง โดยผู้รับจ้างต้องรีบจัดการซ่อมแซมแก้ไขให้ใช้การได้ดีดังเดิมภายใน ๕ วัน นับถัดจากวันที่ได้รับแจ้งความชำรุดบกพร่อง โดยวาจาหรือเอกสารเป็นลายลักษณ์อักษร

๔. ในระหว่างการรับประกันความชำรุดบกพร่อง ๒ ปี ผู้รับจ้างต้องเข้ามาดูแล บำรุงรักษา ตรวจเช็ค ตรวจสอบความแข็งแรงโครงสร้างหลังคาเต็นท์ ทุก ๖ เดือน ภายหลังงานเสร็จสมบูรณ์ พร้อมส่งเอกสารการบำรุงรักษา ตรวจเช็ค ตรวจสอบให้ผู้ว่าจ้าง

๕. กรมส่งเสริมวัฒนธรรม ขอสงวนสิทธิ์ที่จะไม่จ่ายเงินและยกเลิกการจ้าง หากคณะกรรมการตรวจการจ้าง มีมติเป็นเอกฉันท์ที่จะไม่รับงาน เนื่องจากคุณภาพไม่ดีพอ โดยให้ถือมติคณะกรรมการตรวจการจ้างเป็นที่สิ้นสุด ผู้ใดจะอุทธรณ์มิได้

๖. รายละเอียดและข้อกำหนดการว่าจ้างในเอกสารชุดนี้ถือเป็นส่วนหนึ่งของสัญญาจ้าง

๗. หลักเกณฑ์อื่นใดที่ไม่ได้กำหนดไว้ในเอกสารนี้ ให้เป็นไปตามที่คณะกรรมการหรืออธิบดีกำหนด

(นายเศกสรร ผุดผาด)
นักวิชาการวัฒนธรรมชำนาญการ
ผู้กำหนดรายละเอียด

(นางสาวชริดา สังข์ทอง)
ผู้อำนวยการกองกองทุนส่งเสริมงานวัฒนธรรม
ผู้เห็นชอบรายละเอียด

ตารางแสดงวงเงินงบประมาณที่ได้รับจัดสรรและราคากลาง
ในการจัดซื้อจัดจ้างที่เป็นงานก่อสร้าง

****

๑. ชื่อโครงการ ปรับปรุงซ่อมแซมเต็นท์ผ้าใบหลังอาคารหออัครศิลปิน

๒. วงเงินงบประมาณที่ได้รับการจัดสรร ๒,๑๖๒,๑๐๐ บาท (สองล้านหนึ่งแสนหกหมื่นสองพันหนึ่งร้อยบาทถ้วน)

๓. ลักษณะงาน โดยสังเขป

ดำเนินการจ้างเหมาปรับปรุงซ่อมแซมเต็นท์ผ้าใบหลังอาคารหออัครศิลปิน จังหวัดปทุมธานี โดยใช้วัสดุที่มีความแข็งแรงทนทานสามารถใช้งานได้นานกว่าหลังคาผ้าใบ และเสริมฐานรากและโครงสร้างเต็นท์ให้มีความมั่นคงแข็งแรงมากขึ้น เพื่อให้หออัครศิลปินมีความพร้อมในด้านสถานที่สำหรับรองรับการจัดกิจกรรมต่างๆ

๔. วันที่กำหนดราคากลาง (ราคาอ้างอิง) วันที่ ๓๑ ตุลาคม ๒๕๖๐ เป็นเงิน ๒,๑๖๒,๑๐๐ บาท (สองล้านหนึ่งแสนหกหมื่นสองพันหนึ่งร้อยบาทถ้วน)

๕. แหล่งที่มาของราคาอ้างอิง สำนักสถาปัตยกรรม กรมศิลปากร

ลำดับ	รายการ	จำนวน/งาน	ราคา/หน่วย	รวม	หมายเหตุ
๑	ปรับปรุงซ่อมแซมเต็นท์ผ้าใบหลังอาคารหออัครศิลปิน	๑	๒,๑๖๒,๑๐๐	๒,๑๖๒,๑๐๐	
	(สองล้านหนึ่งแสนหกหมื่นสองพันหนึ่งร้อยบาทถ้วน) รวม			๒,๑๖๒,๑๐๐	

หมายเหตุ ราคาดังกล่าวรวมภาษีมูลค่าเพิ่มเรียบร้อยแล้ว

๖. รายชื่อเจ้าหน้าที่ผู้กำหนดราคากลาง (ราคาอ้างอิง)

๖.๑ นางสาวชริดา สังข์ทอง ผู้อำนวยการกองกองทุนส่งเสริมงานวัฒนธรรม กรมส่งเสริมวัฒนธรรม

๖.๒ นายเศกสรร ผุดผาด นักวิชาการวัฒนธรรมชำนาญการ กรมส่งเสริมวัฒนธรรม

๖.๓ นายมนตรี กันยะติ นายช่างโยธาชำนาญงาน กรมศิลปากร

แบบสรุปราคากลางงานก่อสร้างอาคาร

ส่วนราชการ กลุ่มบริหารงานก่อสร้าง สำนัก สถาปัตยกรรม กรม ศิลปากร

โครงการ/งานก่อสร้าง : ปรับปรุงซ่อมแซมเต็นท์ผ้าใบหลังอาคารหออัครศิลปิน

สถานที่ก่อสร้าง : หลังอาคารหออัครศิลปิน คลอง 5 จังหวัดปทุมธานี

หน่วยงานเจ้าของโครงการ/งานก่อสร้าง : กรมส่งเสริมวัฒนธรรม

หน่วยงานออกแบบและแปลนรายการ สำนัก สถาปัตยกรรม กรม ศิลปากร

แบบเลขที่ :

แบบ ปร.4 และ ปร.5 ที่แนบ จำนวน 4 ชุด

คำนวณราคากลางเมื่อวันที่ 18 เดือน พฤศจิกายน พ.ศ. 2559

หน่วย : บาท

ลำดับที่	รายการ	ค่าก่อสร้าง	หมายเหตุ
1	งานปรับปรุงซ่อมแซมเต็นท์ผ้าใบหลังอาคารหออัครศิลปิน	2,121,482.50	
สรุป	รวมค่าก่อสร้างทั้งโครงการ/งานก่อสร้างเป็นเงินทั้งสิ้น	2,121,482.50	
	ราคากลาง	2,121,482.50	
	(ตัวอักษร) (สองล้านหนึ่งแสนสองหมื่นหนึ่งพันสี่ร้อยแปดสิบสองบาทห้าสิบสตางค์)		
	ขนาด หรือเนื้อที่อาคาร	- ตร.ม.	
	เฉลี่ยราคาประมาณ	บาท / ตร.ม.	

.....
(นายอดิศักดิ์ สุทธิรัตน์)
ผู้ประมาณราคา

.....
(นายชัยนันท์ พันธุ์ภคไพโรจน์)
หัวหน้ากลุ่มบริหารงานก่อสร้าง

.....
(นายสตวัน ฮ่มซ้าย)
ผู้อำนวยการสำนักสถาปัตยกรรม

.....
(นายอนันต์ ชูโชติ)
อธิบดีกรมศิลปากร

แบบสรุปราคาค่าก่อสร้าง

ส่วนราชการ กลุ่มบริหารงานก่อสร้าง สำนัก สถาปัตยกรรม กรม ศิลปากร

โครงการ/งานก่อสร้าง : ปรับปรุงซ่อมแซมเต็นท์ผ้าใบหลังอาคารหออัครศิลปิน

สถานที่ก่อสร้าง : หลังอาคารหออัครศิลปิน คลอง 5 จังหวัดปทุมธานี

หน่วยงานเจ้าของโครงการ/งานก่อสร้าง : กรมส่งเสริมวัฒนธรรม

หน่วยงานออกแบบและแปลนรายการ สำนัก สถาปัตยกรรม กรม ศิลปากร

แบบเลขที่ :

แบบ ปร.4 ที่แนบ จำนวน 3 แผ่น

คำนวณราคากลางเมื่อวันที่ 18 เดือน พฤศจิกายน พ.ศ. 2559

หน่วย : บาท

ลำดับที่	รายการ	ค่าวัสดุ และค่าแรง รวมเป็นเงิน	Factor F	ค่าก่อสร้างทั้งหมด รวมเป็นเงิน	หมายเหตุ
1	งานปรับปรุงซ่อมแซมเต็นท์ผ้าใบหลังอาคารหออัครศิลปิน	1,626,903.76	1.3040	2,121,482.50	
	เงื่อนไขการใช้ตาราง Factor F เงินล่วงหน้าจ่าย.....0 % เงินประกันผลงานหัก.....0 % ดอกเบี้ยเงินกู้.....6 % ภาษีมูลค่าเพิ่ม.....7 %				
สรุป	รวมค่าก่อสร้างเป็นเงินทั้งสิ้น			2,121,482.50	
	คิดเป็นเงินประมาณ			2,121,482.50	
	(ตัวอักษร) (สองล้านหนึ่งแสนสองหมื่นหนึ่งพันสี่ร้อยแปดสิบสองบาทห้าสิบสตางค์)				
	ขนาด หรือเนื้อที่อาคาร		-	ตร.ม.	
	เฉลี่ยราคาประมาณ		-	บาท / ตร.ม.	

.....

(นายอดิศักดิ์ สุทธิรัตน์)

ผู้ประมาณราคา

แบบแสดงรายการ ปริมาณงาน และราคา

โครงการ/งานก่อสร้าง : ปรับปรุงซ่อมแซมเต็นท์ผ้าใบหลังอาคารหออัครศิลปิน

สถานที่ก่อสร้าง : หลังอาคารหออัครศิลปิน คลอง 5 จังหวัดปทุมธานี

ฝ่าย/งาน : กลุ่มบริหารงานก่อสร้าง

คำนวณราคากลางโดย : นายอดิศักดิ์ สุทธิรัตน์

แบบเลขที่ :

สำนัก : สถาปัตยกรรม

เมื่อวันที่ 18 เดือน พฤศจิกายน

รายการเลขที่ :

กรม : ศิลปากร

พ.ศ. 2559

หน่วย : บ

ลำดับที่	รายการ	จำนวน	หน่วย	ค่าวัสดุ		ค่าแรงงาน		รวม	หมายเหตุ
				ราคาต่อหน่วย	จำนวนเงิน	ราคาต่อหน่วย	จำนวนเงิน	ค่าวัสดุ และแรงงาน	
	สรุปราคางานปรับปรุงซ่อมแซมเต็นท์ผ้าใบหลังอาคารหออัครศิลปิน								
	ส่วนที่ 1 ค่างานต้นทุน								
	กลุ่มงานที่ 1								
1	งานโครงสร้างวิศวกรรม								

ลำดับที่	รายการ	จำนวน	หน่วย	ค่าวัสดุ		ค่าแรงงาน		รวม	หมายเหตุ
				ราคาต่อหน่วย	จำนวนเงิน	ราคาต่อหน่วย	จำนวนเงิน	ค่าวัสดุ และแรงงาน	
	รวมค่าวัสดุ และค่าแรงงาน		รวม						
	กลุ่มงานที่ 1								
1	งานโครงสร้างวิศวกรรม								
1.1	งานถอดรื้อเครื่องปั๊มน้ำของเดิมออกชั่วคราวและใส่กลับไว้ที่เดิม	6.00	ชุด	-	-	100.00	600.00	600.00	
1.2	งานติดตั้งเครื่องปั๊มน้ำ	6.00	ชุด	50.00	300.00	250.00	1,500.00	1,800.00	
1.3	งานรื้อถอนโครงสร้างฐานรากเสา ค.ส.ล. เดิมออก	8.50	ลบ.ม.	-	-	275.00	2,337.50	2,337.50	
1.4	งานขุดดินฐานรากและถมคืน	18.80	ลบ.ม.	-	-	148.00	2,782.40	2,782.40	ปริมาณน้อยกว่า 25 ลบ.ม.
1.5	งานวัสดุรองก้นฐานราก (ทรายหยาบ)	1.98	ลบ.ม.	453.00	896.94	91.00	180.18	1,077.12	
1.6	งานคอนกรีตรองก้นฐานราก (คอนกรีตหยาบ)	0.99	ลบ.ม.	1,635.00	1,618.65	104.00	102.96	1,721.61	
1.7	คอนกรีตผสมเสร็จ กำลังอัดประลัยที่อายุ 28 วัน 240 กก./ตร.ซม.	11.20	ลบ.ม.	2,259.00	25,300.80	391.00	4,379.20	29,680.00	
	(รูปทรงกระบอก)								
1.8	งานเสาเข็ม								
	1.8.1 เสาเข็มหกเหลี่ยมกลวง ขนาด 0.15X6.00 ม.	132.00	ต้น	465.00	61,380.00	128.00	16,896.00	78,276.00	
1.9	งานแบบหล่อคอนกรีต								
	1.9.1 ไม้แบบ	74.10	ตร.ม.	180.00	13,338.00	-	-	13,338.00	
	1.9.2 ไม้คร่าว ขนาด 1 1/2" X 3"	18.70	ลบ.ฟ	640.00	11,968.00	-	-	11,968.00	
	1.9.3 ค่าแรงแบบหล่อคอนกรีต	74.10	ตร.ม.	-	-	133.00	9,855.30	9,855.30	
	1.9.4 ตะปู	18.50	กก.	19.00	351.50	-	-	351.50	
1.10	งานเหล็กเสริมคอนกรีต								
	1.10.1 RB 9 มม. (SR 24)	186.30	กก.	16.06	2,991.98	4.10	763.83	3,755.81	หนัก 0.499 กก. / ม
	1.10.2 DB 12 มม. (SD 40)	199.30	กก.	15.70	3,129.01	3.30	657.69	3,786.70	หนัก 0.888 กก. / ม
	1.10.3 DB 16 มม. (SD 40)	1,537.60	กก.	15.50	23,832.80	3.30	5,074.08	28,906.88	หนัก 1.578 กก. / ม.
	1.10.4 STEEL PALTE หนา 2.3 มม.	49.00	กก.	31.00	1,519.00	12.00	588.00	2,107.00	
	1.10.5 ลวดผูกเหล็ก	57.00	กก.	20.00	1,140.00	-	-	1,140.00	
1.11	งานโครงสร้างเหล็กรูปพรรณ								
	1.11.1 PIPE-48.6X1.6 มม. (ของใหม่)	229.10	กก.	20.00	4,582.00	-	-	4,582.00	หนัก 1.860 กก. / ม.
	1.11.2 PIPE-101.6X3.2 มม. (ของใหม่)	6,054.10	กก.	20.00	121,082.00	-	-	121,082.00	หนัก 7.840 กก. / ม.
	1.11.3 STEEL PLATE หนา 12 มม.	312.10	กก.	55.00	17,165.50	-	-	17,165.50	

ลำดับที่	รายการ	จำนวน	หน่วย	ค่าวัสดุ		ค่าแรงงาน		รวม	หมายเหตุ
				ราคาต่อหน่วย	จำนวนเงิน	ราคาต่อหน่วย	จำนวนเงิน	ค่าวัสดุ และแรงงาน	
	1.11.4 ANCHOR BOLT L 0.65 ม. M16 GRADE A325 OR 8.8	176.00	ชุด	150.00	26,400.00	80.00	14,080.00	40,480.00	
	1.11.5 STIFFENER หนา 6 มม.	64.20	กก.	31.00	1,990.20	12.00	770.40	2,760.60	
	1.11.6 ค่าแรงถอดรื้อโครงสร้างเหล็กรูปพรรณของเดิมออก	22.00	ชุด	-	-	400.00	8,800.00	8,800.00	คิดค่าแรงโครงสร้างทั้งหมด
	1.11.7 ค่าแรงติดตั้งโครงสร้างเหล็กรูปพรรณ (รวมน้ำหนักเหล็กในส่วนที่เป็น	7,980.30	กก.	-	-	12.00	95,763.60	95,763.60	คิดค่าแรงเฉพาะในส่วนที่เป็น
	ของเดิมด้วยซึ่งนำมาประกอบร่วมกับของใหม่)								โครงเสา
1.12	งานทาสีโครงสร้างเหล็กรูปพรรณและโครงสร้างหลังคาเหล็ก								
	1.12.1 ทาสีกันสนิม	1,598.00	ตร.ม.	25.00	39,950.00	35.00	55,930.00	95,880.00	
	1.12.2 ทาสีน้ำมัน (สำหรับงานเหล็ก)	1,598.00	ตร.ม.	39.00	62,322.00	38.00	60,724.00	123,046.00	
1.13	งานโครงสร้างหลังคาเหล็ก								
	1.13.1 PIPE-34X1.6 มม (ของใหม่)	705.60	กก.	20.00	14,112.00	-	-	14,112.00	หนัก 1.290 กก. / ม
	1.13.2 PIPE-48.6X1.6 มม (ของใหม่)	2,370.20	กก.	20.00	47,404.00	-	-	47,404.00	หนัก 1.860 กก. / ม
	1.13.3 PIPE-101.6X3.2 มม (ของใหม่)	858.60	กก.	20.00	17,172.00	-	-	17,172.00	หนัก 7.840 กก. / ม
	1.13.4 C 125 x 50 x 20 x 3.2 มม.	6,387.10	กก.	17.78	113,562.64	-	-	113,562.64	หนัก 6.083 กก. / ม
	1.13.5 METALSHEET ROOFING AZ 150 CLEAN COLORBOND 0.56 มม.	1,079.00	ตร.ม.	290.00	312,910.00	70.00	75,530.00	388,440.00	
	1.13.6 FLASHING	100.00	ม.	205.00	20,500.00	50.00	5,000.00	25,500.00	
	1.13.7 รางน้ำ STAINLESS STEEL 1.5 มม. GRADE 304 กว้าง 0.60 ม. ขอบ	148.00	ตร.ม.	850.00	125,800.00	20.00	2,960.00	128,760.00	
	รางสูง 0.38 , 0.50 ม.(ใช้สแตนเลส แผ่นเรียบ ขนาด 4 X 8 ฟุต มาตัด)								
	1.13.8 ROOF GUTTER STAINLESS STEEL 1.5 มม. GRADE 304	12.00	ม.	800.00	9,600.00	20.00	240.00	9,840.00	
	1.13.9 สกรู (1 กล่องมีจำนวน 100 ตัว)	44.00	กล่อง	415.00	18,260.00	-	-	18,260.00	
	1.13.10 ค่าแรงติดตั้งโครงสร้างหลังคาเหล็ก (รวมน้ำหนักเหล็กในส่วนที่เป็น	13,400.80	กก.	-	-	12.00	160,809.60	160,809.60	คิดค่าแรงเฉพาะในส่วนที่เป็น
	ของเดิมด้วยซึ่งนำมาประกอบร่วมกับของใหม่)								โครงหลังคา
	รวมทั้งหมด				1,100,579.02		526,324.74	1,626,903.76	

อักษรย่อและสัญลักษณ์

A.C.I = AMERICAN CONCRETE INSTITUTE		C/C = SPACING CENTER TO CENTER	
E.I.T = ENGINEERING INSTITUTE OF THAILAND		E.F. = EACH FACE	
T.I.S = THAI INDUSTRIAL STANDARD		E.W. = EACH WAY	
AISC = AMERICAN INSTITUTE OF STEEL CONSTRUCTION		STD. = STANDARD	
ASTM = AMERICAN SOCIETY FOR TESTING AND MATERIALS		T&B = TOP&BOTTOM	
AWS = AMERICAN WELDING SOCIETY		T.O.P. = TOP OF PILE	
A/T = TIE BAR AT ALTERNATIVE		N.S. = NEAR SIDE	
BOT. = BOTTOM		F.S. = FAR SIDE	
CL. = CLEAR		T/B = TOP OF BEAM	
@ = SPACING CENTER TO CENTER		T/W = TOP OF WALL	

มาตรการความปลอดภัยในการก่อสร้างและบริเวณข้างเคียง

1 ผู้รับจ้างจะดำเนินการให้เป็นไปตามเงื่อนไขแห่งสัญญาการก่อสร้าง [illegible]
2 ให้มีการตรวจสอบและมีการบำรุงรักษาเครื่องมือ เครื่องใช้ [illegible] และปลอดภัย [illegible]
3 ผู้รับอนุญาต จะจัดทำรั้วชั่วคราวสูงไม่น้อยกว่า 2 เมตร [illegible]
4 ในระหว่างการก่อสร้าง [illegible]
5 ก่อนลงมือก่อสร้างอาคาร [illegible]
6 เมื่อมีการขุดดิน [illegible] (ยาวไม่น้อยกว่า 10.00 เมตร)
7 เมื่อมีการขุดดินบริเวณที่ติดต่อกับบริเวณสาธารณะ [illegible]
8 การคุ้มครองความปลอดภัย [illegible]
9 [illegible]
10 [illegible]
11 ผู้ดำเนินการจะจัดให้มีผู้ควบคุม [illegible]
12 ผู้ดำเนินการจะต้อง [illegible] ข้อ 11. ของกฎกระทรวงฉบับที่ 4 (2526) [illegible] พ.ศ.2522 ลงวันที่ 1 พฤศจิกายน 2526 [illegible] ลงวันที่ 30 มิถุนายน 2525 [illegible] 0.08 เมตร [illegible]
13 การก่อสร้าง ดัดแปลง รื้อถอน หรือเคลื่อนย้ายอาคาร [illegible] 75 เดซิเบล (เอ) ในระหว่าง 30.00 เมตร ไม่ได้
14 ห้ามก่อสร้าง [illegible] ข้างเคียงระหว่าง 22.00 น. ถึง 6.00 น.
17 การป้องกันความเสียหาย [illegible]
17.1 ตอกเข็มกันดิน (SHEET PILE) [illegible] (BRACING) ได้เพียงพอ
17.2 การเจาะนำ (PREBORING) [illegible]
17.3 การวางลำดับการตอกเสาเข็ม (PILE DRIVING SEQUENCE) [illegible]

1. ข้อกำหนดทั่วไป งานโครงสร้าง

1.1 วัสดุก่อสร้าง [illegible]
1.2 ซีเมนต์ – โครงสร้างใช้ซีเมนต์ ประเภท 1 [illegible]
1.3 ทราย [illegible]
1.4 หิน [illegible] 2% [illegible] 1 1/2" [illegible]
1.5 น้ำผสม คอนกรีต [illegible]
1.6 เหล็กเสริมสำหรับงานโครงสร้างคอนกรีตเสริมเหล็ก [illegible]

DIAMETER	Fy (ksc)
RB 6mm.	2400 kg/cm²
RB 9mm.	2400 kg/cm²
DB 10mm.	4000 kg/cm²
DB 12mm.	4000 kg/cm²

DIAMETER	Fy (ksc)
DB 16mm.	4000 kg/cm²
DB 20mm.	4000 kg/cm²
DB 25mm.	5000 kg/cm²
DB 28mm.	5000 kg/cm²
DB 32mm.	5000 kg/cm²

1.7 ไม้ [illegible]
1.8 ผนัง/ พื้น/ ฐานรากแพ(MAT FOUNDATION) [illegible] 0.05%

2. การปฏิบัติการ

2.1 [illegible]
2.2 [illegible]
2.3 [illegible] 1 1/2"x 1 1/2" [illegible] 2" [illegible]
2.3.1 [illegible] PLATE BEARING TEST [illegible]
2.4 [illegible] DIA. 10 [illegible]
2.4.1 [illegible]
2.4.2 [illegible] 40 [illegible]
2.4.3 [illegible] 1/4 [illegible]
2.4.4 [illegible]

[illegible] (SHEAR WALL) [illegible] DB25mm. [illegible] (MECHANICAL COUPLER)
[illegible] (MECHANICAL COUPLER) [illegible] 5,000 กก./ตร.ซม.
[illegible] (MECHANICAL COUPLER) [illegible]
[illegible] 125 [illegible]
[illegible] 75 กับร้อยละ 100 [illegible]
โครงสร้าง (ถ้าไม่ได้กำหนดไว้) ให้ใช้คอนกรีตประเภทที่ 1 ส่วนผสมของคอนกรีตต้องได้กำลังอัดไม่ต่ำกว่า 240 กก./ซม.² ในเวลา 28 วัน (รูปทรงกระบอก)

คอนกรีต ต้องใช้เครื่องผสม [illegible]
[illegible]

ชนิดของการก่อสร้างและโครงสร้างหลัก	ความหนาน้อยสุดของคอนกรีตที่หุ้มเหล็กเสริมหรือคอนกรีตหุ้มเหล็ก (มิลลิเมตร)
คอนกรีตเสริมเหล็ก	
เสาสี่เหลี่ยมที่มีด้านแคบขนาด 300 มิลลิเมตรขึ้นไป	40
เสากลมหรือเสาตั้งแต่ห้าเหลี่ยมขึ้นไป ที่มีรูปทรง	40
[illegible] 300 มิลลิเมตรขึ้นไป	
คานและโครงข้อหมุนคอนกรีต ขนาดกว้าง ตั้งแต่ 300 มิลลิเมตรขึ้นไป	40
พื้นหนาไม่น้อยกว่า 115 มิลลิเมตร	20
คอนกรีตอัดแรง	
คานชนิดดึงลวดก่อน	75
คานชนิดดึงลวดภายหลัง	
(1.) กว้าง 200 มิลลิเมตร โดยปลาย ไม่เหนี่ยวรั้ง (UNRESTRAINED)	115
(2.) กว้างตั้งแต่ 300 มิลลิเมตร โดยปลายไม่เหนี่ยวรั้ง (UNRESTRAINED)	65
(3.) กว้าง 200 มิลลิเมตร โดยปลาย เหนี่ยวรั้ง (RESTRAINED)	50
(4.) กว้างตั้งแต่ 300 มิลลิเมตรขึ้นไป โดยปลายเหนี่ยวรั้ง (RESTRAINED)	45
พื้นชนิดดึงลวดก่อนที่มีความหนาตั้งแต่ 115 มิลลิเมตรขึ้นไป	40
พื้นชนิดดึงลวดภายหลังที่มีความหนาตั้งแต่ 115 มิลลิเมตรขึ้นไป	
(1.) ขอบไม่เหนี่ยวรั้ง (UNRESTRAINED)	40
(2.) ขอบเหนี่ยวรั้ง (RESTRAINED)	20
โครงสร้างรูปพรรณ	
เสาเหล็กขนาด 150x150 มิลลิเมตร	50
เสาเหล็กขนาด 200x200 มิลลิเมตร	40
เสาเหล็กขนาดตั้งแต่ 300x300 มิลลิเมตร ขึ้นไป	25
คานเหล็ก	50

[illegible] 45 นาที [illegible]
[illegible]
[illegible] 7.5 [illegible]
[illegible] 90 องศา
[illegible] 90 องศา
[illegible] 18 นิ้ว [illegible]
[illegible] 7.5 [illegible]
[illegible] 20 ซม. [illegible]
[illegible] 1/4" [illegible]
[illegible] 2.5.10
[illegible] 10 วัน
[illegible]
-7 วัน [illegible] 1-3 วัน [illegible] 21 วัน [illegible] 21 วัน
[illegible] 1.00x1.00 ม. [illegible]
[illegible] PVC. DIA. 3/4" [illegible]
[illegible] 1.00 เมตร [illegible]
[illegible]
* CONTENT ไม่ต้องต่ำกว่า 320 กก./ลบ.ม.
YASH [illegible] 15% [illegible] CEMENT [illegible] FLYASH [illegible]

กรมศิลปากร
สำนักสถาปัตยกรรม

ผู้ปฏิบัติ		
สำรวจ/เขียนแบบ		
นายช่างสำรวจ	ชัยนันท์ พันธุ์ภคไพโรจน์	
นายช่างโยธา		
นายช่างศิลปกรรม		
นายช่างเขียนแบบ		
เขียน	พิศ ชาปาน	
สำรวจ	ธฤทธิ์ , พิศ , รัฐศักดิ์	
ออกแบบ		
สถาปนิก		
วิศวกรโยธา	เชาวน์วัศ มังกร	
มัณฑนากร		
วิศวกรไฟฟ้า		
ตรวจ/เห็นชอบ		
หน.กลุ่มสถาปัตยกรรม		
หน.กลุ่มวิศวกรรม	วิชัย เวทรังสิการ	
หน.กลุ่มมัณฑนศิลป์		
หน.กลุ่มบริหารงานก่อสร้าง	ชัยนันท์ พันธุ์ภคไพโรจน์	
ผอ.สำนักสถาปัตยกรรม	สดวัน อ่มช้าย	
อนุมัติ		
อธิบดี	(นายอนันต์ ชูโชติ)	วัน / 30
ชื่อโครงการ	ปรับปรุงซ่อมแซมเต็นท์ผ้าใบหลังอาคารหออั	
สถานที่	หลังอาคารหออัครศิลปิน คลอง 5 จังหวัด	
เจ้าของโครงการ	กรมส่งเสริมวัฒนธรรม	
แบบแสดง	รายการประกอบแบบโครงสร้าง	

มาตราส่วน	รหัส	แผ่นที่	จำน
NTS		1	

กรมศิลปากร

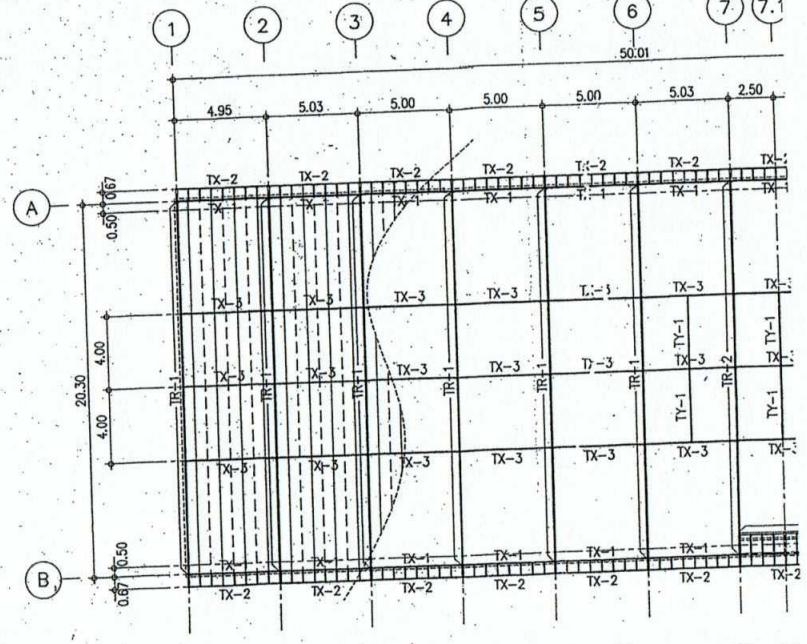

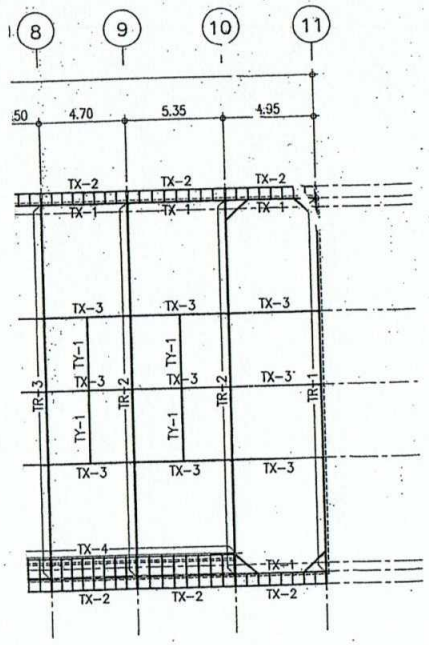

ผังโครงสร้างหลังคา
SCALE 1:200

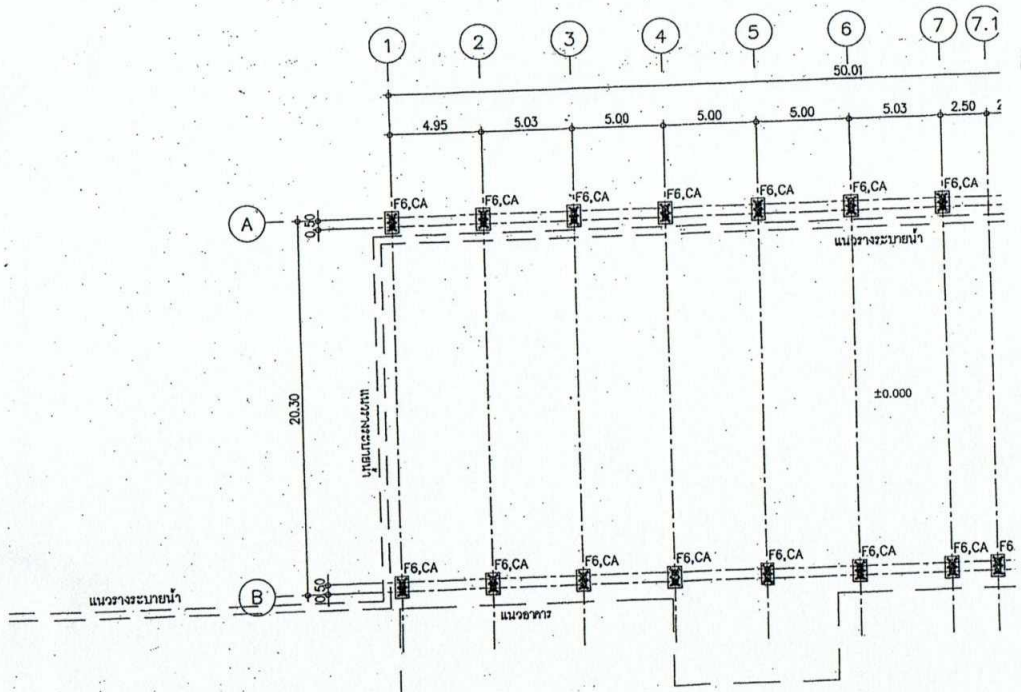

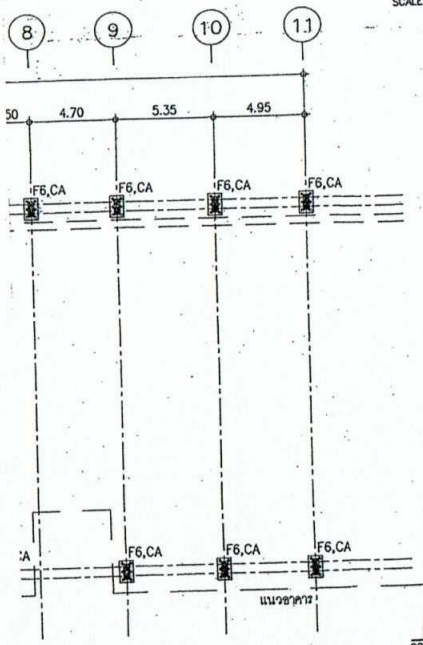

ผังฐานรากและเสา
SCALE 1:200

กรมศิลปากร
สำนักสถาปัตยกรรม

ผู้ปฏิบัติ		
สำรวจ/เขียนแบบ		
นายช่างสำรวจ	รัชยนันท์ พันธุ์ภคไพโรจน์	
นายช่างโยธา		
นายช่างศิลปกรรม		
นายช่างเขียนแบบ		
เขียน	พิศ ขาปาน	
สำรวจ	ธฤทธิ์ , พิศ , รัฐศักดิ์	
ออกแบบ		
สถาปนิก		
วิศวกรโยธา	เชาวน์วัศ มังกร	
มัณฑนากร		
วิศวกรไฟฟ้า		
ตรวจ/เห็นชอบ		
หน.กลุ่มสถาปัตยกรรม		
หน.กลุ่มวิศวกรรม	วิชัย เวหรังสิการ	
หน.กลุ่มมัณฑนศิลป์		
หน.กลุ่มบริหารงานก่อสร้าง	รัชยนันท์ พันธุ์ภคไพโรจน์	
ผอ.สำนักสถาปัตยกรรม	สตวัน อ่มร้าย	
อนุมัติ		
	(นายธนันต์ ชูโชติ)	วัน / เดือน / ปี 30 พ.ย. 67
ชื่อโครงการ	ปรับปรุงห้องแสดงศิลปหัตถกรรมในหลังอาคารหออัครศิลปิน	
	หลังอาคารหออัครศิลปิน คลอง 5 จังหวัดปทุมธานี	
เจ้าของโครงการ	กรมส่งเสริมวัฒนธรรม	
แบบแสดง	ผังฐานรากและเสา ผังโครงสร้างหลังคา	

มาตราส่วน	รหัส	แผ่นที่	จำนวนแผ่น
–		2	5

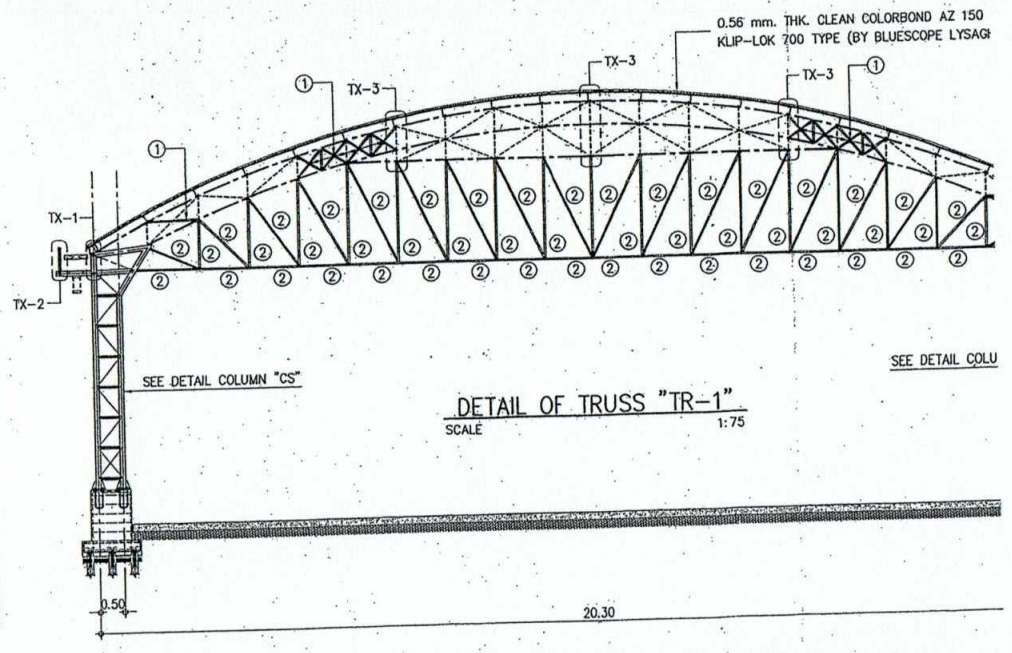

DETAIL OF TRUSS "TR-1"
SCALE 1:75

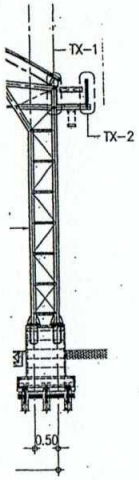

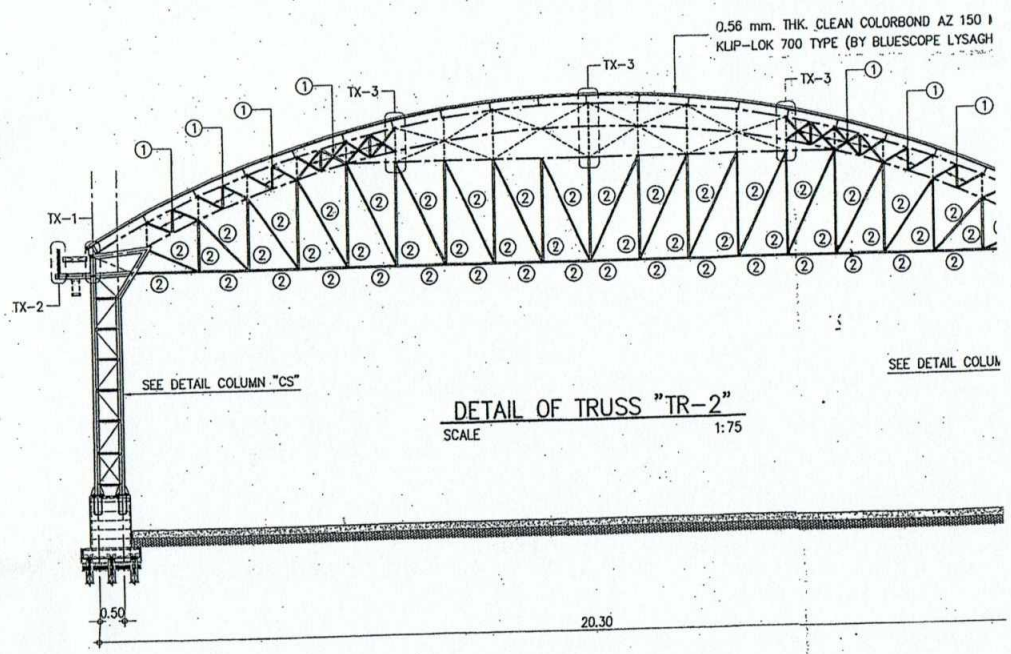

DETAIL OF TRUSS "TR-2"
SCALE 1:75

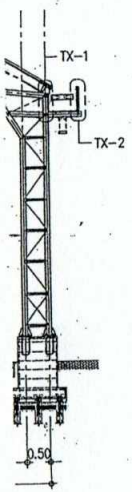

ข้อกำหนดการดำเนินงาน

1. ผู้รับจ้างต้องทำการสำรวจขนาดและความหนาของเหล็กโครงสร้างเดิม แจ้งผู้ออกแบบโครงสร้างเป็นลายลักษณ์อักษร ก่อนดำเนินการก่อสร้าง
2. การใช้งานโครงเหล็กเดิม ให้เชื่อมต่อโครงเหล็กเดิมและโครงเหล็กใหม่ โดยสมบูรณ์แข็งแรงทุกจุดต่อ

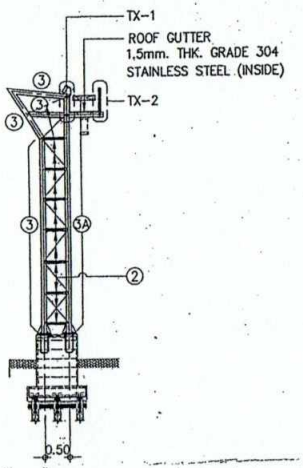

DETAIL OF COLUMN "CS"
SCALE 1:75

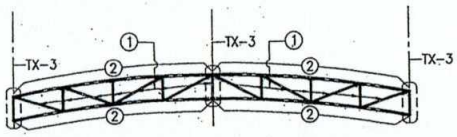

TRUSS "TY-1"
SCALE 1:75

MEMBER SCHEDULE TABLE OF TRUSS

MEMBER DESIGNATION	MEMBER SIZE (MM.)
1	PIPE-34.0x1.6 MM. (1.29 KG/M.)
1A	PIPE-34.0x1.6 MM. (1.29 KG/M.)-EXISTING
2	PIPE-48.6x1.6 MM. (1.86 KG/M.)
2A	PIPE-48.6x1.6 MM. (1.86 KG/M.)-EXISTING
3	PIPE-101.6x3.2 MM. (7.84 KG/M.)
3A	PIPE-101.6x3.2 MM. (7.84 KG/M.)-EXISTING

กรมศิลปากร
สำนักสถาปัตยกรรม

ผู้ปฏิบัติ		
สำรวจ/เขียนแบบ		
นายช่างสำรวจ	ชัยนันท์ พันธุ์วัฒไพโรจน์	
นายช่างโยธา		
นายช่างศิลปกรรม		
นายช่างเขียนแบบ		
เขียน	พิศ ราปาน	
สำรวจ	ธฤทธิ์ , พิศ , รัฐศักดิ์	
ออกแบบ		
สถาปนิก		
วิศวกรโยธา	เชาวนวัศ มังกร	
มัณฑนากร		
วิศวกรไฟฟ้า		
ตรวจ/เห็นชอบ		
หน.กลุ่มสถาปัตยกรรม		
หน.กลุ่มวิศวกรรม	วิชัย เวทรังสิการ	
หน.กลุ่มมัณฑนศิลป์		
หน.กลุ่มบริหารงานก่อสร้าง	ชัยนันท์ พันธุ์วัฒไพโรจน์	
ผอ.สำนักสถาปัตยกรรม	สตวัน ยิ่มช้าย	
อนุมัติ		
	(นายอนันต์ ชูโชติ)	วัน / เดือน / ปี
โครงการ	ปรับปรุงซ่อมแซมเต็นท์ผ้าใบหลังอาคารหออัครศิลปิน	
สถานที่	หลังอาคารหออัครศิลปิน คลอง 5 จังหวัดปทุมธานี	
เจ้าของโครงการ	กรมส่งเสริมวัฒนธรรม	
แบบแสดง	แบบขยายโครงสร้าง (แผ่นที่ 1)	

มาตราส่วน	รหัส	แผ่นที่	จำนวนแผ่น
-		3	5

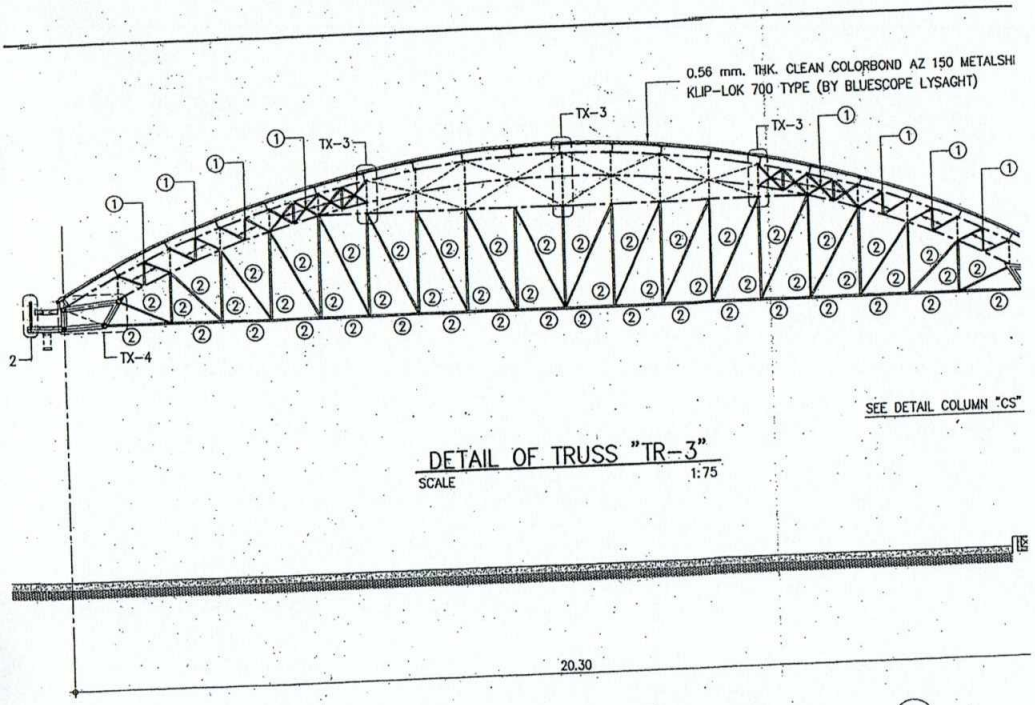

DETAIL OF TRUSS "TR-3"
SCALE 1:75

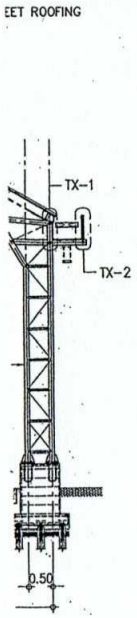

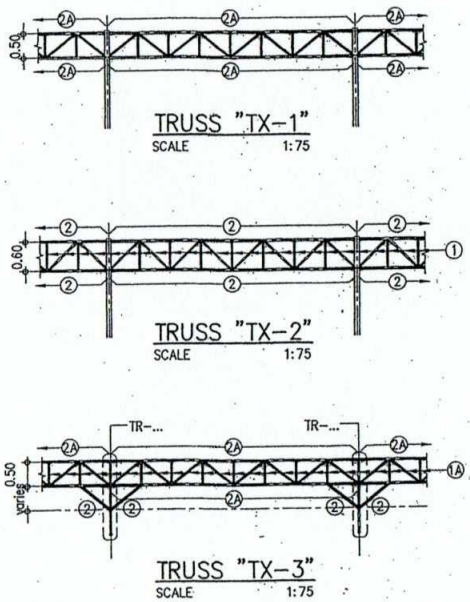

TRUSS "TX-1"
SCALE 1:75

TRUSS "TX-2"
SCALE 1:75

TRUSS "TX-3"
SCALE 1:75

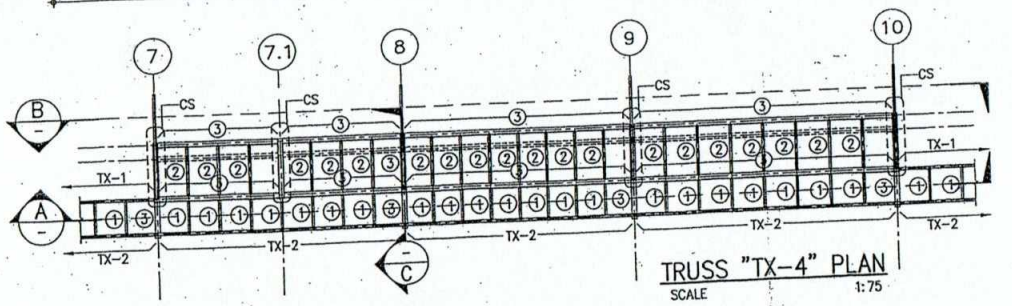

TRUSS "TX-4" PLAN
SCALE 1:75

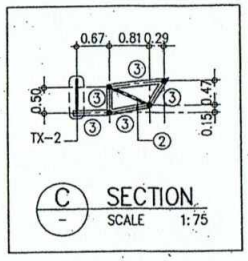

SECTION
SCALE 1:75

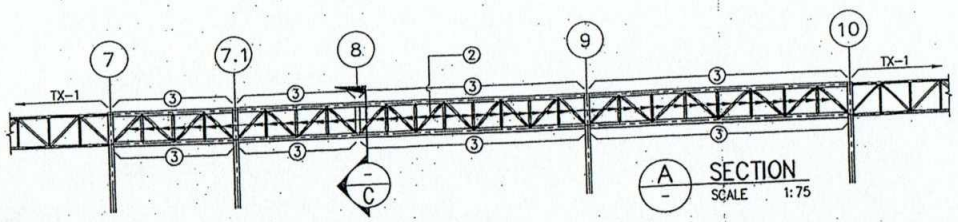

SECTION
SCALE 1:75

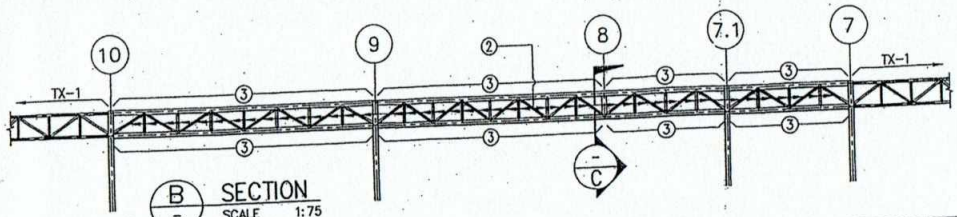

SECTION
SCALE 1:75

MEMBER SCHEDULE TABLE OF TRUSS

MEMBER DESIGNATION	MEMBER SIZE (MM.)
①	PIPE-34.0x1.6 MM. (1.29 KG/M.)
1A	PIPE-34.0x1.6 MM. (1.29 KG/M.)-EXISTING
②	PIPE-48.6x1.6 MM. (1.86 KG/M.)
2A	PIPE-48.6x1.6 MM. (1.86 KG/M.)-EXISTING
③	PIPE-101.6x3.2 MM. (7.84 KG/M.)
3A	PIPE-101.6x3.2 MM. (7.84 KG/M.)-EXISTING

กรมศิลปากร
สำนักสถาปัตยกรรม

ผู้ปฏิบัติ		
สำรวจ/เขียนแบบ		
นายช่างสำรวจ	ชัยนันท์ พันธุภัคไพโรจน์	
นายช่างโยธา		
นายช่างศิลปกรรม		
นายช่างเขียนแบบ		
เขียน	พิศ ชาปาน	
สำรวจ	ธฤทธิ์ , พิศ , รัฐศักดิ์	
ออกแบบ		
สถาปนิก		
วิศวกรโยธา	เชาวน์วัศ มังกร	
มัณฑนากร		
วิศวกรไฟฟ้า		
ตรวจ/เห็นชอบ		
หน.กลุ่มสถาปัตยกรรม		
หน.กลุ่มวิศวกรรม	วิชัย เวทพังสิการ	
หน.กลุ่มมัณฑนศิลป์		
หน.กลุ่มบริหารงานก่อสร้าง	ชัยนันท์ พันธุภัคไพโรจน์	
ผอ.สำนักสถาปัตยกรรม	สดวัน อ่มจ้าย	
อนุมัติ		
อนุมัติ	(นายอนันต์ ชูโชติ)	วัน / เดือน / ปี 30 พ.ค. 47

ชื่อโครงการ	ปรับปรุงซ่อมแซมเต็นท์ผ้าใบหลังอาคารหออัครศิลปิน
สถานที่	หลังอาคารหออัครศิลปิน คลอง 5 จังหวัดปทุมธานี
เจ้าของโครงการ	กรมส่งเสริมวัฒนธรรม
แบบแสดง	แบบขยายโครงสร้าง (แผ่นที่ 2)

มาตราส่วน	รหัส	แผ่นที่	จำนวนแผ่น
–		4	5

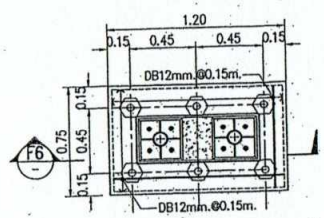

PLAN FOUNDATION F6
SCALE 1:25

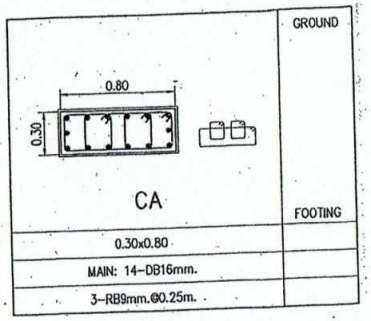

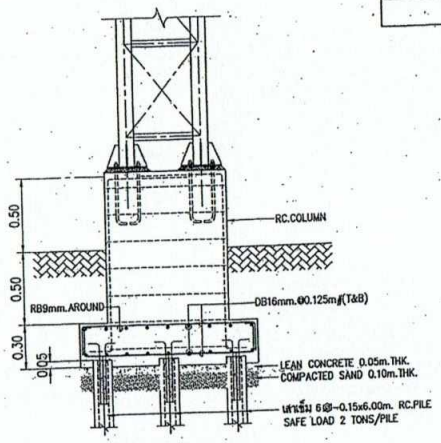

F6 SECTION
SCALE 1:25

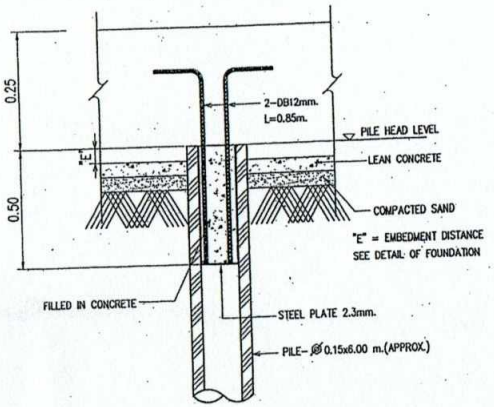

TYPICAL PILE HEAD DETAIL
SCALE NTS

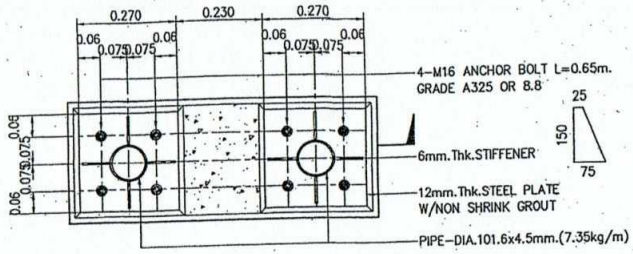

BASE PLATE DETAIL
SCALE 1:10

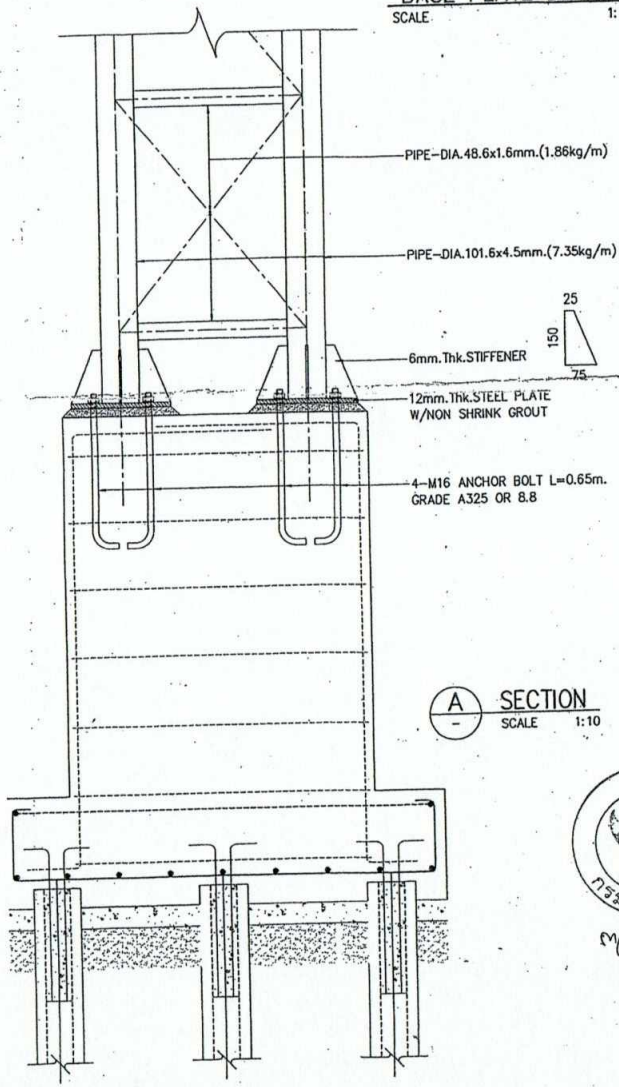

A SECTION
SCALE 1:10

กรมศิลปากร
สำนักสถาปัตยกรรม

ผู้ปฏิบัติ		
สำรวจ/เขียนแบบ		
นายช่างสำรวจ	ชัยนันท์ พันธุ์ภคไพโรจน์	
นายช่างโยธา		
นายช่างศิลปกรรม		
นายช่างเขียนแบบ		
เขียน	พิศ ราปาน	
สำรวจ	ธฤทธิ์ , พิศ , รัฐศักดิ์	
ออกแบบ		
สถาปนิก		
วิศวกรโยธา	เชาวน์วัศ มังกร	
วิศวกรสุขาภิบาล		
วิศวกรไฟฟ้า		
ตรวจ/เห็นชอบ		
หน.กลุ่มสถาปัตยกรรม		
หน.กลุ่มวิศวกรรม	วิชัย เวทวังศิการ	
หน.กลุ่มมัณฑนศิลป์		
หน.กลุ่มบริหารงานก่อสร้าง	ชัยนันท์ พันธุ์ภคไพโรจน์	
ผอ.สำนักสถาปัตยกรรม	สดวัน อ่ำเจ้าย	
อนุมัติ		
อนุมัติ	(นายอนันต์ ชูโชติ)	วัน / เดือน / ปี
ชื่อโครงการ	ปรับปรุงช่องแสงเต็นท์ผ้าใบหลังอาคารหออัครศิลปิน	
สถานที่	หลังอาคารหออัครศิลปิน คลอง 5 จังหวัดปทุมธานี	
เจ้าของโครงการ	กรมส่งเสริมวัฒนธรรม	
แบบแสดง	แบบขยายโครงสร้าง (แผ่นที่ 3)	

มาตราส่วน	รหัส	แผ่นที่	จำนวนแผ่น
–		5	5

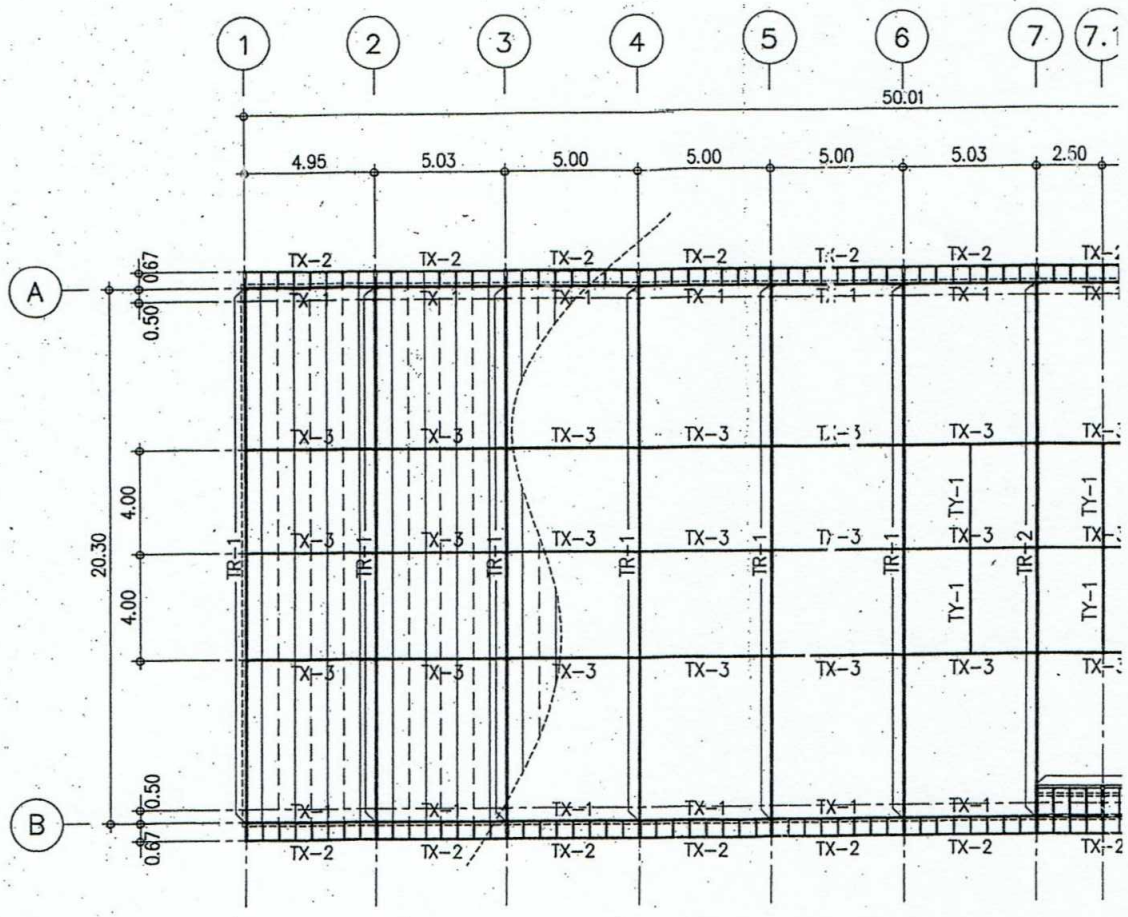
1
2
3
4
5
6
7
7.1
50.01
4.95
5.03
5.00
5.00
5.00
5.03
2.50
A
B
0.67
0.50
4.00
4.00
20.30
TX-1
TX-2
TX-3
TR-1
TR-2
TY-1

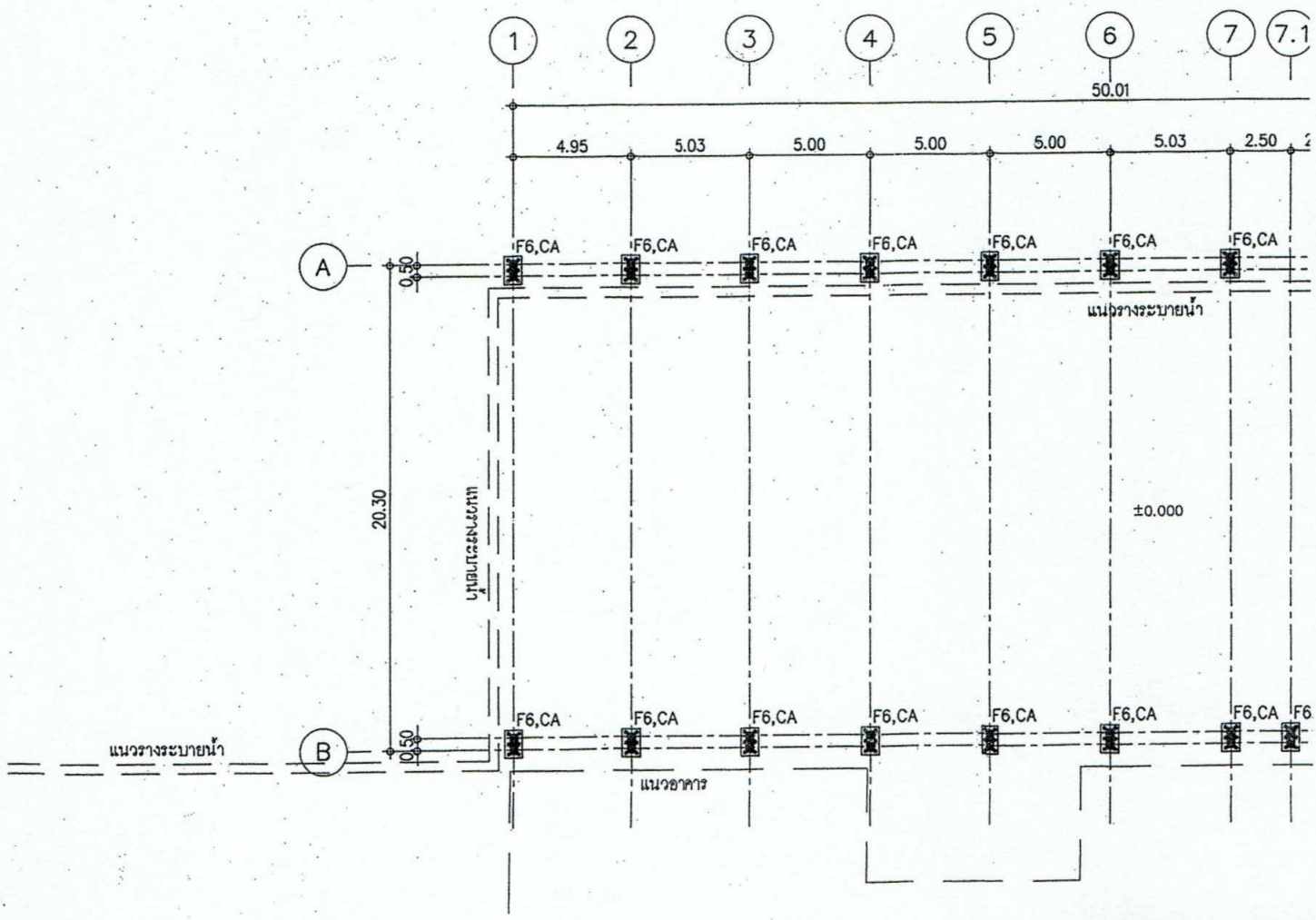
1
2
3
4
5
6
7
7.1
50.01
4.95
5.03
5.00
5.00
5.00
5.03
2.50
A
B
0.50
20.30
F6,CA
แนวรางระบายน้ำ
±0.000
แนวอาคาร